# Guide d'installation



## 7 SERIÈS

Cuisiniéres Gaz Indépendantes Professional /
Plaques de cuisson au gaz sur mesure encastrées

*VGR7362, VGR7482*
*CVDR7362, CVDR7482*
*VRT736, VRT748*

# Table des matières


Avertissements et instructions de sécurité importantes ____ 3
Dimensions / Spécifications - Plaques de cuisson ____ 6
Dimensions - Cuisiniéres ____ 7
Spécifications - Cuisiniéres ____ 8
Dimensions de dégagement (proximité des placards) ____ 10
Dimensions de dégagement (revêtement en bois/composite) ____ 11
Exigences pour l'électricité et le gaz ____ 12
Installation - Plaques de cuisson ____ 14
Installation - Cuisiniéres ____ 15
- Retrait de la porte ____ 15
- Installation des pattes ____ 16
- Raccordement électrique (3-fils) ____ 17
- Raccordement électrique (4-fils) ____ 19
- Mise à niveau/réglages/alignement ____ 20
- Installation du dispositif anti-basculement ____ 22
- Retrait des cales d'espacement ____ 24
- Installation finale ____ 24
- Remplacement de la porte ____ 25

Préparation finale ____ 25
Liste de contrôle des performances ____ 26
Entretien et enregistrement ____ 27

- Avant de commencer, veuillez lire attentivement et entièrement ces instructions.
- **NE PAS** retirer les étiquettes, avertissements ou plaques apposés de manière permanente. Cela entraînerait l'annulation de la garantie.
- Vous devez respecter tous les codes et décrets locaux et nationaux. L'installation doit respecter les codes locaux ou en l'absence de codes, le code national du gaz ANSI Z223.1 INFPA54.
- L'installateur doit laisser ces instructions à l'utilisateur qui doit les conserver pour l'inspecteur du gaz et pour référence ultérieure.

**Au Canada :** L'installation doit être conforme aux codes d'installation du gaz CAN/CGA B149.1 & 2 et/ou aux codes locaux actuels. L'installation électrique doit être conforme aux codes d'électricité canadiens CSA C22.1 Partie 1 et/ou aux codes locaux actuels.

**Dans le Massachusetts :** Tous les appareils à gaz doivent être installés par un plombier ou un chauffagiste agréé dans le Massachusetts. Une soupape manuelle en « T » doit être installée sur la conduite d'alimentation en gaz reliée à l'appareil.

Les rideaux d'air et les hottes qui envoient d e l'air vers la cuisinière ne doivent pas être utilisés avec une cuisinière à gaz.

**Votre sécurité et celle des autres sont très importantes.**

Ce manuel et cet appareil contiennent beaucoup de messages de sécurité importants. **TOUJOURS** lire et suivre tous les messages de sécurité.

Ceci est le symbole d'alerte de sécurité. Ce symbole vous alerte sur les risques de mort ou de blessures pour vous et les autres personnes.

Tous les messages de sécurité sont précédés du symbole d'alerte de sécurité et du mot « DANGER »,« AVERTISSEMENT » ou « ATTENTION. » Ces mots signifient :

**⚠ DANGER**

**Dangers ou pratiques imprudentes qui ENTRAÎNERONT de graves blessures corporelles ou la mort.**

**⚠ AVERTISSEMENT**

**Dangers ou pratiques imprudentes qui POURRAIENT entraîner de graves blessures corporelles ou la mort.**

**⚠ ATTENTION**

**Dangers ou pratiques imprudentes qui POURRAIENT entraîner de légères blessures corporelles ou des dégâts matériels.**

Tous les messages de sécurité identifient le danger, vous indiquent comment réduire le risque de blessures et vous indiquent ce qu'il peut arriver si vous ne suivez pas les instructions.

**Une prise différentielle *doit être utilisée si cela est exigé par NFPA-70 (Code national de l'électricité), par les lois locales/d'état/fédérales ou par les décrets locaux.***

- L'utilisation exigée d'une prise différentielle est normalement liée à l'emplacement d'une prise qui tient compte de toute source importante d'eau ou d'humidité.
- Viking Range, LLC NE garantit AUCUN problème provenant de prises différentielles mal installées ou qui ne sont pas conformes aux exigences ci-dessous.

***Si l'utilisation d'une prise différentielle est nécessaire***, celle-ci doit être :

- Du type de la prise (type disjoncteur ou multiprise NON recommandé)
- Utilisée avec du câblage permanent (câblage temporaire ou déplaçable NON recommandé)
- Sur un circuit indépendant (pas d'autres prises, interrupteurs ou charges sur le circuit)
- Branchée sur un disjoncteur standard de taille suffisante (disjoncteur différentiel de la même taille NON recommandé)
- Conforme à la classe A (courant de déclenchement de 5 mA +/- 1 mA) suivant la norme UL 943
- En bon état sans aucun joint mal fixé (le cas échéant en extérieur)
- Protégée contre l'humidité (eau, vapeur, humidité importante) autant que possible

## ⚠ AVERTISSEMENT

Afin d'éviter de possibles dégâts sur les placards et les finitions, utilisez uniquement des matériaux et des finitions qui ne se décolorent pas ou ne s'écaillent pas et qui résistent à des températures allant jusqu'à 194°F (90°C). Vous devez utiliser de l'adhésif résistant à la chaleur si le produit est installé dans des panneaux de contreplaqué. Assurez-vous auprès du fabricant ou du fournisseur de placards que les matériaux sont conformes à ces exigences.

## ⚠ DANGER



**RISQUE D'INCENDIE/D'EXPLOSION**

**SI VOUS NE SUIVEZ PAS EXACTEMENT LES INSTRUCTIONS DE CE MANUEL, IL Y A UN RISQUE D'INCENDIE OU D'EXPLOSION POUVANT CAUSER DES DÉGÂTS MATÉRIELS, DES BLESSURES CORPORELLES OU LA MORT.**

- **NE PAS** entreposer ou utiliser d'essence ou d'autres liquides et vapeurs inflammables près de cet appareil ou de tout autre appareil.
- **CONSIGNES EN CAS D'ODEUR DE GAZ :**
  - –**NE PAS** tenter d'allumer quelque appareil que ce soit.
  - –**NE TOUCHEZ** à aucun interrupteur électrique; **N'UTILISEZ AUCUN** téléphone dans votre bâtiment.
  - –Appelez immédiatement votre fournisseur de gaz depuis un téléphone chez un voisin.
  - –Suivez les instructions du fournisseur de gaz.
  - –Si vous n'arrivez pas à joindre votre fournisseur de gaz, appelez les pompiers.
- L'installation et l'entretien doivent être réalisés par un installateur qualifié, une agence d'entretien ou le fournisseur de gaz.

## ⚠ DANGER



**RISQUES CHIMIQUES**

Afin d'éviter les risques de dégâts matériels et/ou de blessures corporelles ou de mort, cet appareil ne doit pas être utilisé comme une source de chauffage.

- Le benzène est un produit chimique présent dans le gaz qui circule dans cet appareil de cuisson, il est consumé par les flammes lors de la combustion. Une exposition à une faible quantité de benzène est possible en cas de fuite de gaz. Le formaldéhyde et la suie sont des sous-produits de combustion incomplète.
- Cet appareil contient ou dégage des produits chimiques qui peuvent causer de graves blessures ou la mort et qui sont reconnus dans l'état de Californie pour provoquer des cancers, des anomalies congénitales et d'autres problèmes liés à la reproduction. Afin de réduire les risques liés aux substances contenues dans le carburant ou provenant de la combustion du carburant, assurez-vous que cet appareil est installé, mis en fonctionnement et entretenu conformément aux instructions de ce document.

## ⚠ DANGER



**RISQUE DE CHOC ÉLECTRIQUE**

Afin d'éviter les risques de choc électrique, de blessures corporelles ou de mort, assurez-vous que votre appareil a été correctement relié à la terre conformément aux codes locaux ou en l'absence de codes, à la dernière édition du code national de l'électricité (CNE) ANSI/NFPA-70.

## ⚠ AVERTISSEMENT



**RISQUES LIÉS AU DÉPLACEMENT**

Afin d'éviter les risques de graves blessures corporelles, cet appareil nécessite au minimum deux personnes pour être manipulé et déplacé. L'utilisation possible des dispositifs de déplacement de l'appareil est recommandée.

## ⚠ AVERTISSEMENT





**RISQUE DE BASCULEMENT**

Afin de réduire les risques de dégâts matériels ou de blessures corporelles, installez le dispositif anti-basculement fourni conformément aux instructions d'installation de ce document. Le dispositif doit être enclenché correctement afin d'empêcher l'appareil de basculer.

- CETTE CUISINIÈRE PEUT BASCULER
- IL Y A UN RISQUE DE BLESSURES
- INSTALLEZ LE DISPOSITIF ANTI-BASCULEMENT EMBALLÉ AVEC LA CUISINIÈRE
- VOIR LES INSTRUCTIONS D'INSTALLATION

## ⚠ DANGER



**RISQUE DE FUITE DE GAZ**

Afin d'éviter les risques de blessures corporelles ou de mort, les essais d'étanchéité de l'appareil doivent être réalisés conformément aux instructions du fabricant. Avant de faire fonctionner l'appareil, vérifiez toujours qu'il n'y a pas de fuites de gaz à l'aide d'une solution d'eau savonneuse.

- **NE PAS UTILISER DE FLAMME NUE POUR DÉTECTER UNE FUITE DE GAZ.**

# Dimensions / Spécifications Plaques de cuisson

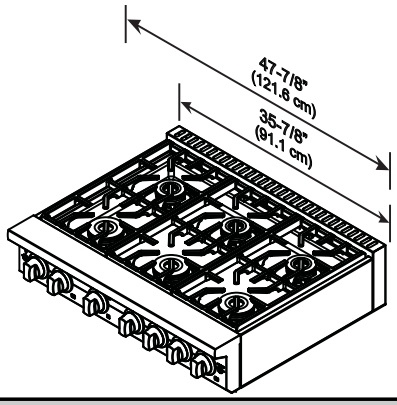


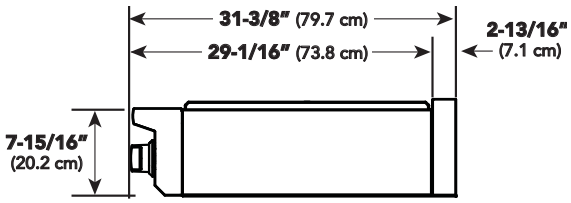


***Remarque :*** *Appareil présenté avec bord arrière standard.*

## Plaques de cuisson au gaz

| Description | Modèles 36" W. | Modèles 48" W. |
|---|---|---|
| Largeur totale | 35-7/8 po (91,1 cm) | 47-7/8 po (122,6 cm) |
| Hauteur totale (à partir du bas) | Jusqu'en haut du panneau latéral – ajoutez 8 po (20,3 cm) | |
| Additions à la hauteur totale | Jusqu'en haut de la grille – ajoutez 3/4 po (1,9 cm)<br>Jusqu'en haut de la garniture de l'îlot – ajoutez 1 po (2,5 cm)<br>Jusqu'en haut du dosseret – ajoutez 10 po (25,4 cm)<br>Jusqu'en haut de l'étagère supérieure – ajoutez 23-1/2 po (59,7 cm) | |
| Profondeur totale (à partir de l'arrière) | Jusqu'à l'extrémité du panneau latéral – 25-1/4 po (64,1 cm)<br>Jusqu'à l'extrémité du rebord avant en surplomb – 29-3/4 po (75,6 cm)<br>Jusqu'à l'extrémité des boutons – 30 po (76,2 cm) | |
| Dimensions de découpe | Largeur de découpe – 36 po (91,4 cm)<br>Hauteur de découpe – 7-5/8 po (19,4 cm)<br>Profondeur de découpe – min. 24 po (61,0 cm), max. 25-1/4 po (64,1 cm) | Largeur de découpe – 48 po (121,9 cm)<br>Hauteur de découpe – 7-5/8 po (19,4 cm)<br>Profondeur de découpe – min. 24 po (61,0 cm), max. 25-1/4 po (64,1 cm) |
| Alimentation en gaz | Expédié gaz naturel ou propane / propane; terrain convertible avec le kit de conversion (vendu séparément); minimum requis ligne de service 1/2 "(1,3 cm) ID. | |
| Pression du collecteur de gaz | Naturel 5.0 po W.C.P. /propane liquide L/P 10.0 po W.C.P. | |
| Alimentation électrique | 120 V c.a./60 Hz 4 pi (121,9 cm), cordon 3 fils avec fiche de terre à 3 lames | |
| Consommation max. | 0.5 A | |
| Valeurs nominales des brûleurs de surface Naturel/PL | (3) Front 23,000 BTU (6.7 kW)/20,000 BTU (5.8kW)<br>(2) Rear 15,000 BTU (4.4 kW)/13,500 BTU (4.0 kW)<br>(1) Rear 8,000 BTU (2.3 kW)/8,000 BTU (2.3 kW) | (4) Front 23,000 BTU (6.7 kW)/20,000 BTU (5.8kW)<br>(3) Rear 15,000 BTU (4.4 kW)/13,500 BTU (4.0 kW)<br>(1) Rear 8,000 BTU (2.3 kW)/8,000 BTU (2.3 kW) |
| Valeur nominale de la plaque à frire | 15,000 BTU (4.4 kW)/13,500 BTU (4.0 kW) | |
| Poids d'embarquement approximatif | 203 lb (92,1 kg) | 257 lb (116,6 kg) |

Dégagements minimums d'une construction combustible adjacente

- Surface de cuisson et en dessous, soit 36 po (91.4 cm) et en dessous
  - o Côtés – 0"
- Au-dessus de la surface de cuisson, soit au-dessus de 36 po (91.4 cm)
  - o Côtés – 12 po (30.5 cm)
  - o Avec un dégagement latéral de 12 po (30.5 cm) ou moins, les placards muraux ne mesurant pas plus de 13 po (33 cm) de profondeur doivent se trouver à 18 po (45.7 cm) minimum au-dessus de la surface de cuisson.
  - o Les placards muraux juste au-dessus du produit doivent se trouver à 58 po (147.3 cm) minimum au-dessus des brûleurs de la plaque de cuisson.
  - o Arrière – avec garniture d'îlot: 6 po (15.2 cm) et mur arrière combustible; 0 po et mur arrière non combustible;
  - o Arrière – avec garniture du dosseret ou une étagère haute: 3 po (7.5 cm) et mur arrière combustible; 0 po et mur arrière non combustible;

# Dimensions - 36 po / 48 po Cuisinières

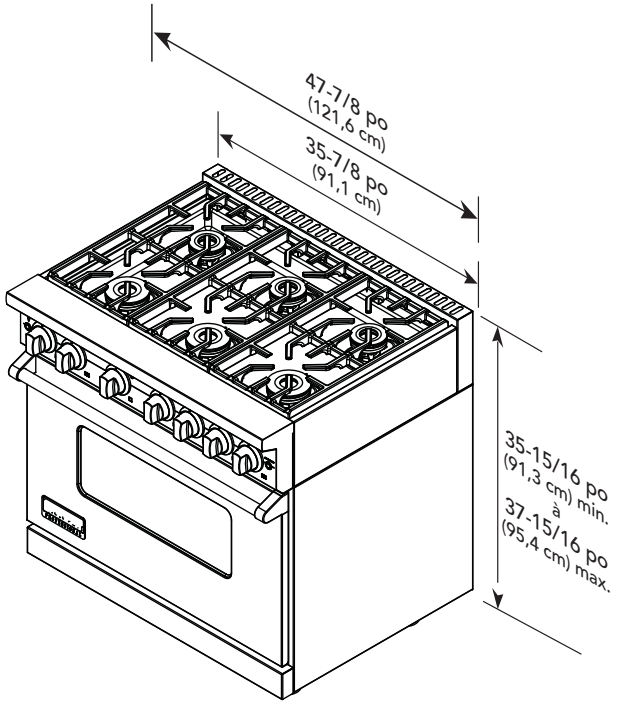


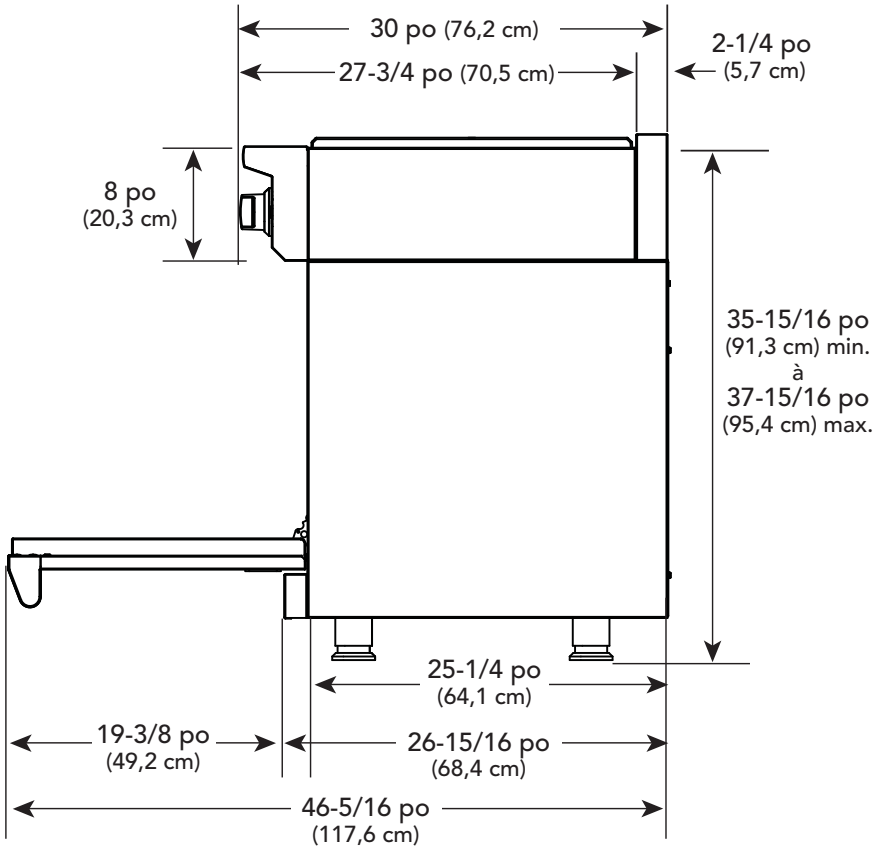


***Remarque :*** *Appareil présenté avec bord arrière standard.*

***Remarque :*** *Toutes les cuisinières installées avec un carter arrière contre un mur combustible nécessitent une cale avec le carter qui augmente de 3/4 po (1,9 cm) la profondeur totale de la cuisinière.*

# Spécifications

| Cuisinières à gaz largeur 36 po et 48 po | | |
|---|---|---|
| **Description** | **Modèle de 36 po (91,4 cm) de largeur** | **Modèle de 48 po (121,92 cm) de largeur** |
| Largeur totale | 35-7/8 po (91,1 cm) | 47-7/8 po (121,6 cm) |
| Hauteur totale | Jusqu'en haut de la garniture latérale – 35-15/16 po (91,3 cm) min. 37-15/16 po (95,4 cm) max.<br>Réglage des pieds – 1-5/8 po (4,1 cm) | |
| Profondeur totale depuis l'arrière* | Jusqu'à l'extrémité du panneau latéral – 25-1/4 po (64,1 cm)<br>Jusqu'à l'avant de la porte – 26-15/16 po (68,4cm)<br>Jusqu'à l'extrémité de la poignée de porte – 30 po (76,2 cm)<br>*Ajoutez 3/4 po (1,9 cm) à la profondeur totale pour les modèles installés contre un mur combustible. | |
| Accessoires<br>Hauteur | Jusqu'en haut de la garniture pour îlot – ajoutez 1 po (5 cm)<br>Jusqu'en haut du carter arrière – ajoutez 10 po (25,4 cm)<br>Jusqu'en haut de la tablette – ajoutez 24-1/8 po (61,3 cm) | |
| Exigences en matière de gaz | Gaz naturel ou PL/propane, se branche sur les conduites d'alimentation en gaz des habitations standard de 1/2 po (1,3 cm). L'appareil est convertible sur le terrain grâce à un kit de conversion approprié | Gaz naturel ou PL/propane, se branche sur les conduites d'alimentation en gaz des habitations standard de 3/4 po (1,9 cm). L'appareil est convertible sur place grâce à un kit de conversion approprié |
| Pression du collecteur de gaz | Naturel 5,0 po W.C.P./ Propane liquide P/L 10,0 po W.C.P. | |
| Exigences en matière d'électricité | Cordon 3 fils 120 V c.a./60 Hz; 4 pies (121,9 cm) avec fiche à 3 broches mise à la terre et reliée à l'appareil | |
| Ampérage maximum utilisé | 1,5 Ampères | 2,0 A |
| Valeur nominale du brûleur de surface<br>Gaz naturel/PL | Avant : (3) 23 000 BTU (6,7 kW) / 20 000 BTU (5,8 kW)<br>Arrière : (2) 15 000 BTU (4,4 kW) / 13 500 BTU (4,0 kW)<br>(1) 8 000 BTU (2,3 kW) / 8 000 BTU (2,3 kW) | Avant : (4) 23 000 BTU (6,7 kW) / 20 000 BTU (5,8 kW)<br>Arrière : (3) 15 000 BTU (4,4 kW) / 13 500 BTU (4,0 kW)<br>(1) 8 000 BTU (2,3 kW) / 8 000 BTU (2,3 kW) |
| Largeur intérieure du four | 29 po (73,7 cm) | Four droit - 23 po (58,4 cm)<br>Four gauche - 12-1/2 po (31,8 cm) |
| Hauteur intérieure du four | 16-1/8 po (40,9 cm) | |
| Profondeur intérieure du four<br>Total<br>AHAM | 18-3/4 (47,6 cm)<br>17 po (43,2 cm) | |
| Volume du four<br>Total<br>AHAM | 5,1 pi. cu.<br>5, pi. cu. | Droit - 4,0 pi. cu./Gauche - 2,2 pi. cu.<br>Droit - 3,8 pi. cu./ Gauche - 2,0 pi. cu. |
| Poids d'expédition approximatif | 525 livres (236,6 kg) | 641 livres (288,5 kg) |

Dégagements minimum par rapport à des constructions combustibles adjacentes :
En dessous de la surface de cuisson (36 po [91,4 cm] et en dessous)

- Côtés - 0 po
- Support de grille supérieur - 36 po (91,4 cm)

Au-dessus de la surface de cuisson (au-dessus de 36 po [91,4 cm])

- Côtés - 12 po (30,5 cm)
- Avec un dégagement de côté de 12 po (30,5 cm), les placards de 13 po (33,0 cm) de profondeur maximum doivent être au moins à 18 po (45,7 cm) au-dessus de la surface de cuisson
- Les armoires de paroi posées directement au-dessus du produit doivent être situées à 46 po (116,8 cm) au minimum au-dessus de la surface de cuisson, à moins qu'une hotte de cuisine soit installée au-dessus de la surface de cuisson.
- Arrière- 3/4 po (1,9 cm) avec carter arrière ou tablette de 10"; 0 po avec garniture pour îlot et paroi arrière non combustible ;
- 6 po (15,2 cm) avec bord arrière et mur arrière combustible

***Remarque :*** *Cependant, les distances de dégagement par rapport aux matériaux non combustibles ne rentrent pas dans la portée de la norme ANSI Z21.58 et ne sont pas certifiées par la CSA. Les distances de dégagement par rapport aux matériaux non combustibles doivent être approuvées par l'autorité compétente.*

## Cuisinières bi-énergie de 36 po et 48 po de largeur

| Description | Modèle de 36 po (91,4 cm) de largeur | Modèle de 48 po (121,92 cm) de largeur |
|---|---|---|
| Largeur totale | 35-7/8 po (91,1 cm) | 47-7/8 po (121,6 cm) |
| Hauteur totale | Jusqu'en haut de la garniture latérale – 35-15/16 po (91,3 cm) min. 37-15/16 po (95,4 cm) max.<br>Réglage des pieds – 1-5/8 po (4,1 cm) | |
| Profondeur totale depuis l'arrière* | Jusqu'à l'extrémité du panneau latéral – 25-1/4 po (64,1 cm)<br>Jusqu'à l'avant de la porte – 26-15/16 po (68,4cm)<br>Jusqu'à l'extrémité de la poignée de porte – 30 po (76,2 cm)<br>*Ajoutez 3/4 po (1,9 cm) à la profondeur totale pour les modèles installés contre un mur combustible. | |
| Accessoires<br>Hauteur | Jusqu'en haut de la garniture pour îlot – ajoutez 1 po (5 cm)<br>Jusqu'en haut du carter arrière – ajoutez 10 po (25,4 cm)<br>Jusqu'en haut de la tablette – ajoutez 24-1/8 po (61,3 cm) | |
| Exigences en matière de gaz | Gaz naturel ou PL/propane, se branche sur les conduites d'alimentation en gaz des habitations standard de 1/2 po (1,3 cm). L'appareil est convertible sur place grâce à un kit de conversion approprié. | |
| Pression du collecteur de gaz | Naturel 5,0 po W.C.P./ Propane liquide P/L 10,0 po W.C.P. | |
| Exigences en matière d'électricité | Voir les informations sur les spécifications électriques | |
| Ampérage maximum utilisé | 240 V - 28,5 ampères / 208 V - 24,7 ampères | 240 V - 37,0 ampères / 208 V - 32,0 ampères |
| Valeur nominale du brûleur de surface Gaz naturel/PL | Avant : (3) 23 000 BTU (6,7 kW) / 21 500 BTU (6,3 kW)<br>Arrière : (2) 15 000 BTU (4,4 kW) / 13 500 BTU (4,0 kW)<br>(1) 8 000 BTU (2,3 kW) / 8 000 BTU (2,3 kW) | Avant : (4) 23 000 BTU (6,7 kW) / 21 500 BTU (6,3 kW)<br>Arrière : (3) 15 000 BTU (4,4 kW) / 13 500 BTU (4,0 kW)<br>(1) 8 000 BTU (2,3 kW) / 8 000 BTU (2,3 kW) |
| Largeur intérieure du four | 30-5/16 po (77,0 cm) | Four droit - 25-5/6 po (65,6 cm)<br>Four gauche - 13-3/4 po (34,9 cm) |
| Hauteur intérieure du four | 16-1/8 po (40,9 cm) | |
| Profondeur intérieure du four<br>Total<br>AHAM | 19-1/2 po (49,5 cm)<br>16-13/16 po (42,7 cm) | |
| Volume du four<br>Total<br>AHAM | 5,6 pi. cu.<br>4,9 pi. cu. | Droit - 4,0 pi. cu./ Gauche - 2,2 pi. cu.<br>Droit - 3,8 pi. cu./ Gauche - 2,2 pi. cu. |
| Poids d'expédition approximatif | 525 livres (236,6 kg) | 641 livres (288,5 kg) |

Dégagements minimum par rapport à des constructions combustibles adjacentes :
En dessous de la surface de cuisson (36 po [91,4 cm] et en dessous)

- Côtés - 0 po
- Support de grille supérieur - 36 po (91,4 cm)

Au-dessus de la surface de cuisson (au-dessus de 36 po [91,4 cm])

- Côtés - 12 po (30,5 cm)
- Avec un dégagement de côté de 12 po (30,5 cm), les placards de 13 po (33,0 cm) de profondeur maximum doivent être au moins à 18 po (45,7 cm) au-dessus de la surface de cuisson
- Les armoires de paroi posées directement au-dessus du produit doivent être situées à 46 po (116,8 cm) au minimum au-dessus de la surface de cuisson, à moins qu'une hotte de cuisine soit installée au-dessus de la surface de cuisson.
- Arrière - 3/8 po (0,9 cm) avec carter arrière ou tablette de 10 po; 0 po avec bord arrière et mur arrière non combustible;
- 6 po (15,2 cm) avec bord arrière et mur arrière combustible

***Remarque :*** *Cependant, les distances de dégagement par rapport aux matériaux non combustibles ne rentrent pas dans la portée de la norme ANSI Z21.58 et ne sont pas certifiées par la CSA. Les distances de dégagement par rapport aux matériaux non combustibles doivent être approuvées par l'autorité compétente.*

# Dimensions de dégagement (Proximité des placards)

- Cette cuisinière peut être directement installée contre des placards déjà en place de 36 po (91,4 cm) de hauteur.

  **IMPORTANT :** Le panneau latéral DOIT être à 3/8 po (0,95 cm) au-dessus du plan de travail du placard adjacent. Cela peut être réalisé en surélevant l'appareil à l'aide des tiges de réglage sur les pattes.

- La cuisinière NE PEUT PAS être installée directement contre des parois, des grands placards, des grands appareils ou contre d'autres surfaces verticales dépassant 36 po (91,4 cm) de hauteur. Il doit y avoir au moins 12 po (30,5 cm) de dégagement latéral entre la cuisinière et ces surfaces combustibles au-dessus du plan de travail de 36 po (91,4 cm) de hauteur.

- Avec le dégagement latéral de 12 po (30,5 cm) par rapport aux surfaces verticales combustibles au-dessus de 36 po (91,4 cm), la profondeur maximale des placards doit être de 13 po (33,0 cm) et les placards compris dans ce dégagement latéral de 12 po (30,5 cm) doivent être à 18 po (45,7 cm) au-dessus du plan de travail qui atteint 36 po (91,4 cm) de hauteur.

- Les placards placés au-dessus de la cuisinière doivent être au moins à 58 po (147,3 cm) au-dessus de la surface de cuisson sur toute la largeur de la cuisinière. Cette hauteur minimum exigée ne s'applique pas si une hotte est installée au-dessus de la surface de cuisson.

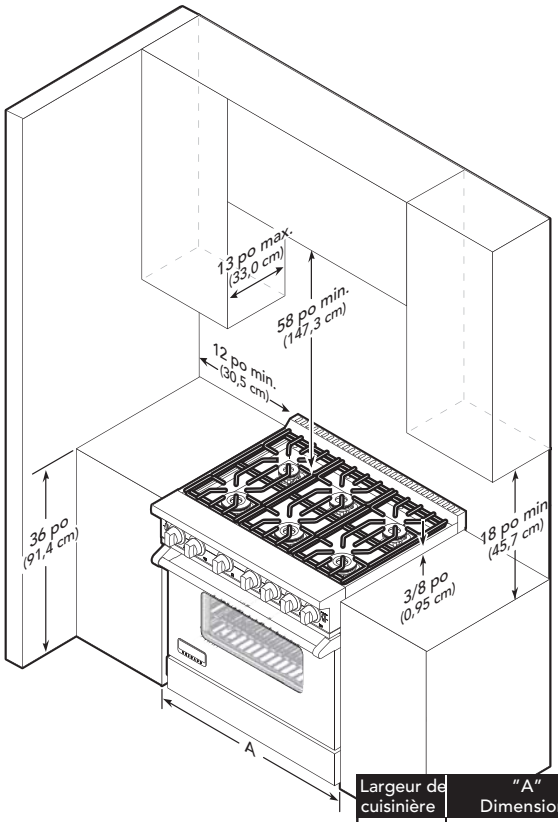


| Largeur de cuisinière | "A" Dimension |
|---|---|
| 36 po | 36 po (91,4 cm) |
| 48 po | 48 po (121,9 cm) |

**⚠ ATTENTION**

**RISQUES DE BRÛLURES**

Afin d'éviter les risques de blessures corporelles, sachez que l'utilisation de placards de rangement au-dessus de l'appareil représente un risque potentiel de brûlures. Les objets combustibles risquent de s'enflammer et les objets métalliques peuvent devenir chauds et entraîner des brûlures. Si vous utilisez un placard de rangement, vous pouvez réduire les risques en installant une hotte qui dépasse horizontalement d'au moins 5 po (12,7 cm) du bas des placards.

***Remarque :*** *Le dégagement minimum pour le mur arrière est de 3/4 po (1,9 cm) avec un carter arrière ou une tablette.*

***Remarque :*** *Si une hotte est installée, la hauteur de dégagement minimum des placards au-dessus de la cuisinière est différente.*

***Remarque :*** *Cependant, les distances de dégagement par rapport aux matériaux non combustibles ne rentrent pas dans la portée de la norme ANSI Z21.58 et ne sont pas certifiées par la CSA. Les distances de dégagement par rapport aux matériaux non combustibles doivent être approuvées par l'autorité compétente.*

# Dimensions de dégagement (Revêtement en bois/composite)

Le bas d'une hotte standard doit être placé à 30 po (76,2 cm) min. et à 36 po (91,4 cm) max. au-dessus du plan de travail. Cela implique que le bas de la hotte se trouve entre 66 po (167,6 cm) et 72 po (182,9 cm) au-dessus du sol. Reportez-vous aux instructions d'installation de la hotte pour plus d'informations. Ces dimensions sont données pour un fonctionnement efficace et en toute sécurité de la hotte.

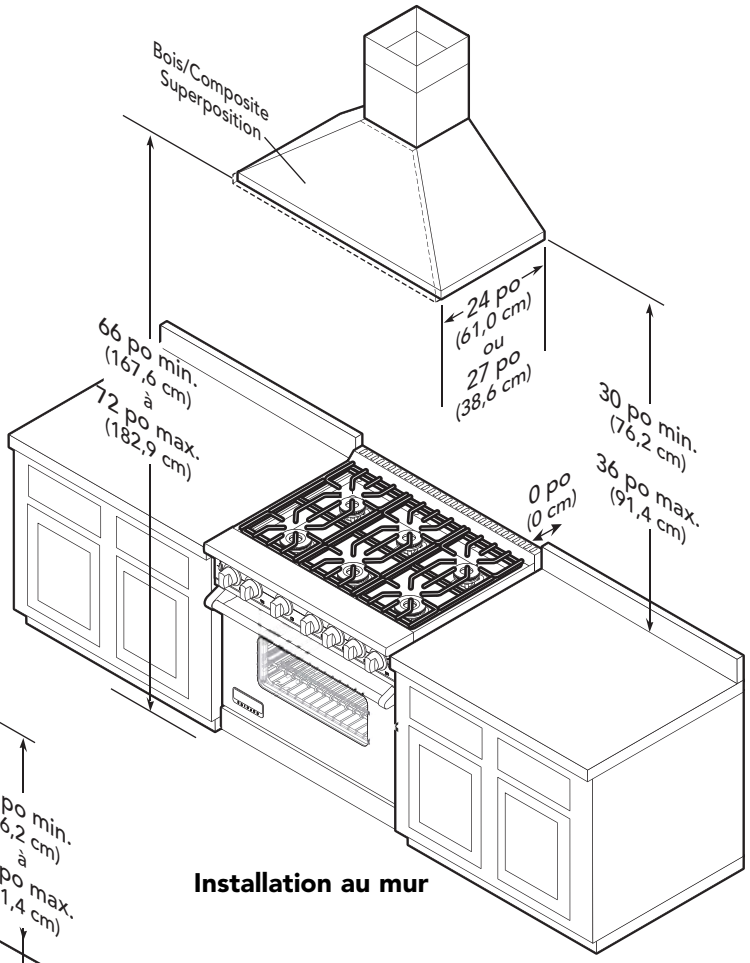


**Installation au mur**

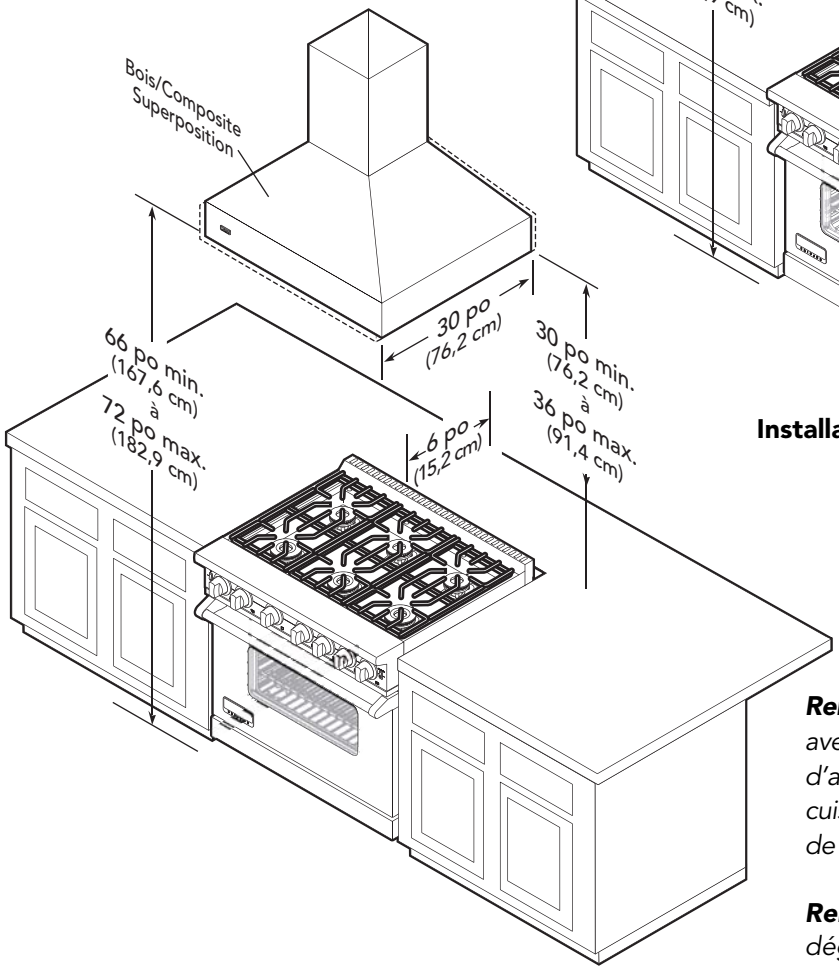


**Installation de l'îlot**

***Remarque :*** *Le dégagement minimum pour le mur arrière est de 3/4 po (1,9 cm) avec un carter arrière ou une tablette.*

***Remarque :*** *Cette cuisinière est fournie de série avec un bord arrière. Il doit y avoir un dégagement d'au moins 6 po (15,2 cm) entre l'arrière de la cuisinière et un mur* ***combustible*** *ou un dégagement de 0 po pour un mur* ***non combustible****.*

***Remarque :*** *Cependant, les distances de dégagement par rapport aux matériaux non combustibles ne rentrent pas dans la portée de la norme ANSI Z21.58 et ne sont pas certifiées par la CSA. Les distances de dégagement par rapport aux matériaux non combustibles doivent être approuvées par l'autorité compétente.*

**Exigences pour l'électricité - Cuisinières à gaz / Plaques de cuisson**

Vérifiez les codes locaux et nationaux concernant cet appareil. Cette cuisinière nécessite un cordon 3 fils 120 V c.a./60 Hz; 4 pies (121,9 cm), avec une fiche à 3 broches mise à la terre et reliée à l'appareil. *Voir la partie « Branchements électriques » pour les instructions de mise à la terre.* L'appareil doit être protégé par un fusible sur un circuit indépendant.

**Spécifications électriques - Cuisinières bi-énergie**

La fabrication de ce produit comporte une borne neutre branchée au placard. Utilisez un kit d'alimentation électrique triphasé, homologué par l'agence avec bornes en circuit fermé et conforme au Code national de l'électricité, ANSI/NFPA 70-dernière édition (voir le tableau de caractéristiques nominales ci-dessous). Si les codes locaux interdisent la mise à la terre par le biais d'un conducteur neutre, utilisez un kit d'alimentation électrique à 4 fils, homologué par l'agence avec bornes en circuit fermé et conforme au Code national de l'électricité, ANSI/NFPA 70-dernière édition (voir le tableau de caractéristiques nominales ci-dessous).

**CARACTÉRISTIQUES NOMINALES***
**Caractéristiques nominales spécifiées du cordon d'alimentation et protection du circuit**

| 120/240 volts | 120/208 volts | ampères |
|---|---|---|
| 12,5 - 16,5 KW | 9,2 - 12,5 KW | 40 ou 50 |
| 16,5 - 17,5 KW | 12,5 - 13,5 KW | 50 |

*Le calcul de la charge électrique par le code national de l'électricité est inférieur à la charge électrique totale branchée indiquée sur la plaque signalétique du modèle/de la série.

**Branchement du gaz**

Cette gamme a un 3/4 po (1,9 cm) ID Sch40) raccord d'entrée. Pour obtenir des performances optimales de la VGR748 varie, le connecteur de la canalisation de gaz (service) devrait également être 3/4 "ID. Pour tous les autres modèles, la canalisation de gaz (service) peut être réduite, mais pas inférieure à ½ "(1,3 cm) ID. Nous recommandons l'utilisation de nos 3/4 "gaz KIT de connexion, cadre no GCKVGR. Produit d'étanchéité sur tous les joints de tuyau doit être résistant au gaz de pétrole liquéfié.

**Cette cuisinière est spécialement conçue pour utiliser du gaz naturel ou du propane liquide (PL). Avant de commencer l'installation, veuillez vérifier que le modèle est compatible avec l'alimentation au gaz prévue.**

**Vanne de fermeture manuelle :**

Cette vanne fournie par l'installateur doit être installée sur la conduite d'alimentation en gaz avant que l'appareil ne soit alimenté en gaz et dans un endroit facile d'accès en cas d'urgence. Toutes les ouvertures derrière la cuisinière doivent être fermées.

**Dans le Massachusetts :** Une vanne manuelle en « T » doit être installée sur la conduite d'alimentation en gaz reliée à l'appareil.

**Régulateur de pression :**

- Tous les appareils de cuisson de type industriel résistants doivent comporter un régulateur de pression sur la conduite d'arrivée pour un fonctionnement efficace et en toute sécurité, car la pression de service peut varier en fonction de la demande locale. Les régulateurs externes ne sont pas nécessaires sur cette cuisinière car un régulateur est intégré sur chaque appareil en usine. Ne jamais court-circuiter ce régulateur intégré.
- La pression du collecteur doit être vérifiée à l'aide d'un manomètre, le gaz naturel nécessite 5,0 po W.C.P. et le PL 10,0 po W.C.P. La pression de la conduite d'arrivée en amont du régulateur doit être supérieure de 1 po W.C.P. par rapport à la pression du collecteur afin de vérifier le régulateur. Le régulateur utilisé sur cette cuisinière peut supporter une pression d'entrée maximale de 1/2 po PSI (lb/po²) (14,0 po W.C.P.). Si la pression de la conduite est supérieure à cette valeur, un régulateur abaisseur sera nécessaire.

**⚠ AVERTISSEMENT**



**RISQUE DE CHOC ÉLECTRIQUE**

Afin d'éviter les risques de choc électrique, de blessures corporelles ou de mort, assurez-vous que l'électricité est coupée au niveau du boîtier de disjoncteurs et que l'alimentation en gaz est coupée jusqu'à ce que la cuisinière soit installée et prête à fonctionner, l'installation étant réalisée uniquement par un installateur autorisé.

- L'appareil doit être débranché du système d'alimentation en gaz pendant les essais de pression de ce système.

**Branchement des flexibles :**
Si l'appareil doit être installé avec des raccords flexibles et/ou rapides, l'installateur doit utiliser un connecteur flexible résistant certifié par l'AGA d'au moins 1/2 po (1,3 cm) de diamètre intérieur NPT (avec dispositifs de réduction de la tension adaptés) conformément aux codes ANSI Z21.41 et Z21.69. Pour la cuisinière à gaz VGR de48 po, l'installateur doit utiliser un connecteur flexible d'au moins 3/4 po (,9 cm) de diamètre intérieur NPT.

**Au Canada :** CAN 1-6, connecteurs métalliques 10-88 pour appareils au gaz et CAN 1-6.9 raccords de déconnexion rapide M79 utilisés avec le gaz.

**Dans le Massachusetts :** Cet appareil doit être installé avec un connecteur à gaz flexible de 36 po (3 pieds) de long.

## Plaques de cuisson

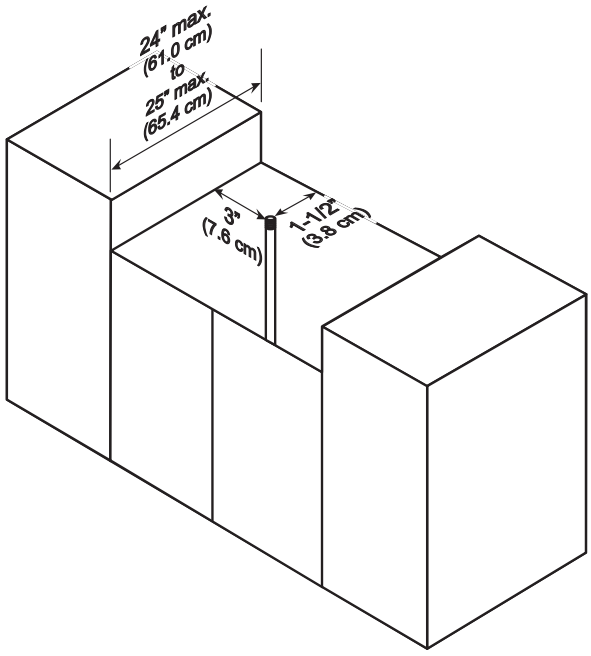


## Cuisinières

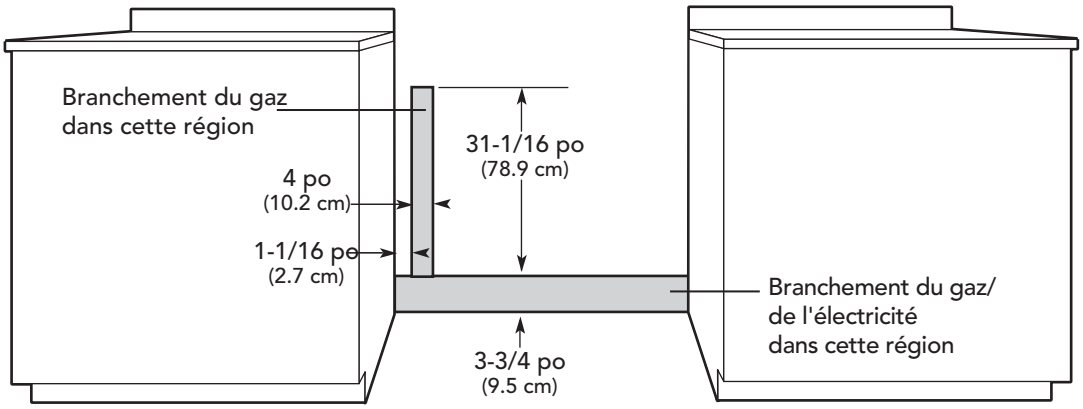

LISEZ ET SUIVEZ TOUS LES AVERTISSEMENTS ET TOUTES LES MISES EN GARDE LORS DE L'INSTALLATION DE CET APPAREIL.

- Toutes les ouvertures dans le mur derrière l'appareil ou dans le sol sous l'appareil doivent être hermétiquement fermées.
- **N'OBSTRUEZ PAS** la circulation de l'air de combustion et de ventilation.

### Déplacement, manutention et déballage

Retirez et jetez tout le matériel d'emballage, y compris le carton et le ruban à l'extérieur de la plaque de cuisson. Retirez les grilles de brûleur et le polystyrène du dessus de la surface de cuisson. Veillez à retirer les cuvettes de brûleur emballées dans le polystyrène, sous les grilles de brûleur.

**⚠ ATTENTION**

**RISQUE DE BRÛLURE**

L'utilisation d'armoires de rangement au-dessus de l'appareil peut causer des brûlures. Les articles combustibles risquent de s'enflammer, et les articles métalliques risquent de chauffer et de causer des brûlures. Si un placard doit être fourni, le risque peut être réduit par l'installation d'une hotte qui se projette horizontalement de 5 po (12,7 cm) minimum au-dessus du bas du placard.

**⚠ AVERTISSEMENT**

L'appareil ne doit pas être utilisé comme radiateur d'ambiance. Ces informations sont basées sur des considérations de sécurité.

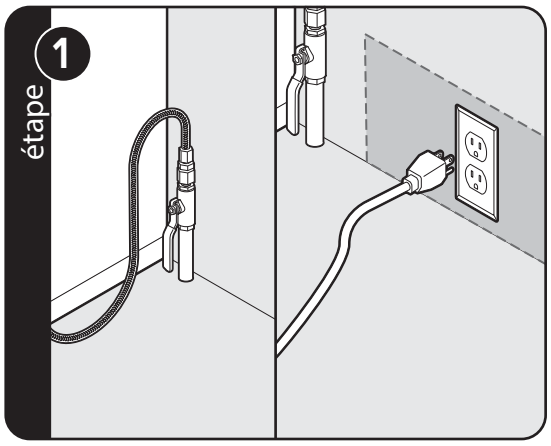


Faites les branchements électrique et du gaz dans la zone ombrée. Pour plus d'informations, reportez-vous à la section « Alimentation en gaz et électricité ».

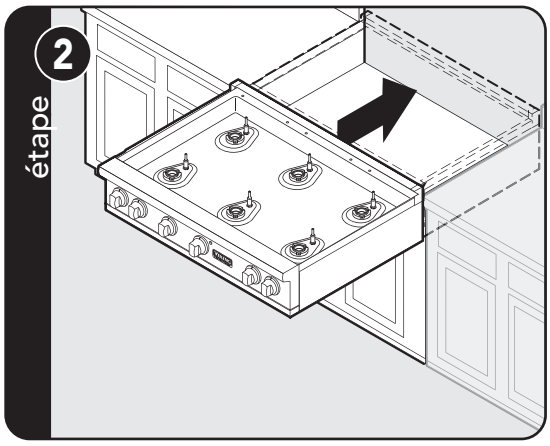


Glissez la plaque de cuisson en position.

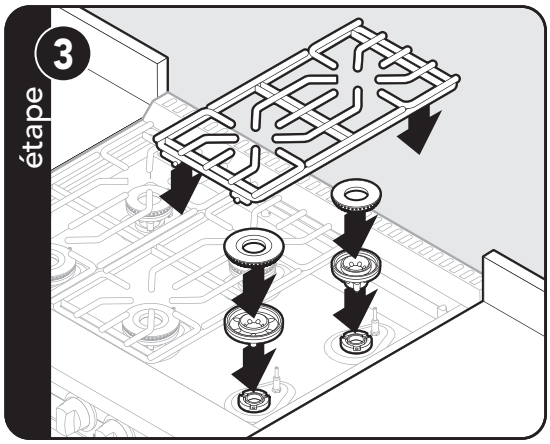


Têtes et bases de brûleur sont emballés en carton pack supérieur avec les grilles. Placez le brûleur base sur le dessus de la bride du brûleur et la tête du brûleur sur le brûleur base. Placer la grille du brûleur sur support de grille

## ⚠ REMARQUE

**NE PAS** utiliser la poignée ou la porte du four pour soulever le four. Retirez la porte avant l'installation pour vous assurer qu'elle ne sera pas utilisée pour soulever l'appareil. **NE PAS** soulever ou porter la porte par la poignée.

Le retrait de la porte doit être effectué par votre distributeur, un plombier agréé et qualifié ou un installateur de gaz certifié.

## ⚠ AVERTISSEMENT

**AFIN D'ÉVITER DES BLESSURES CORPORELLES**
Avant de retirer les portes, assurez-vous que les goupilles sont correctement installées dans les charnières. Le non-respect de cette consigne peut entraîner des blessures aux mains et/ou aux doigts.

NE PAS jeter les supports métalliques fournis avec la cuisinière. Il s'agit de dispositifs antibasculement qui doivent être installés avec l'appareil. Reportez-vous à la partie « Installation du dispositif antibasculement ».

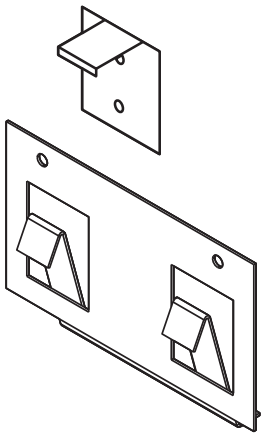

# Retrait de la porte

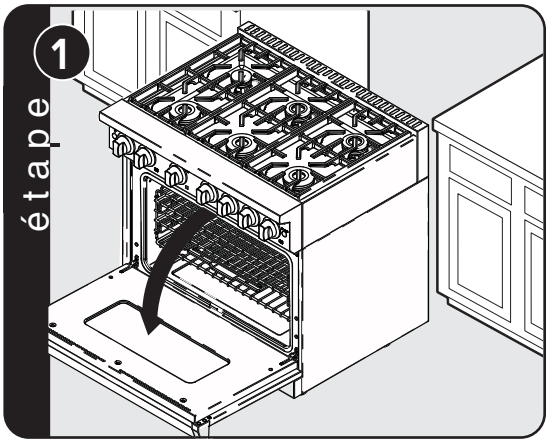


Ouvrez la porte entièrement.

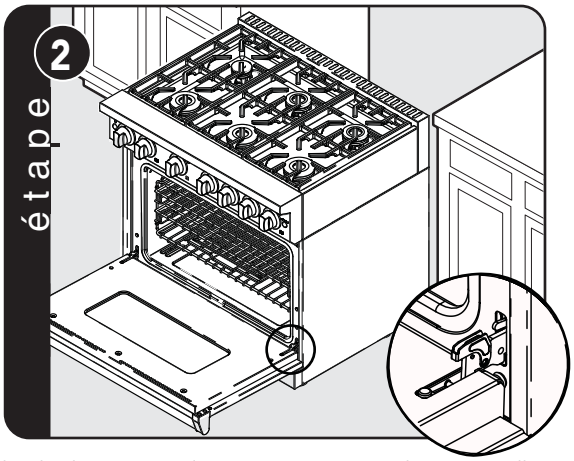


Pliez les loquets vers l'arrière jusqu'à ce qu'ils se verrouillent.

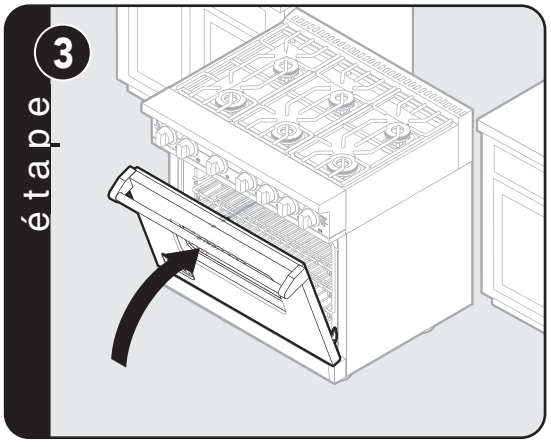


Fermez lentement jusqu'à ce que les loquets arrêtent la porte.

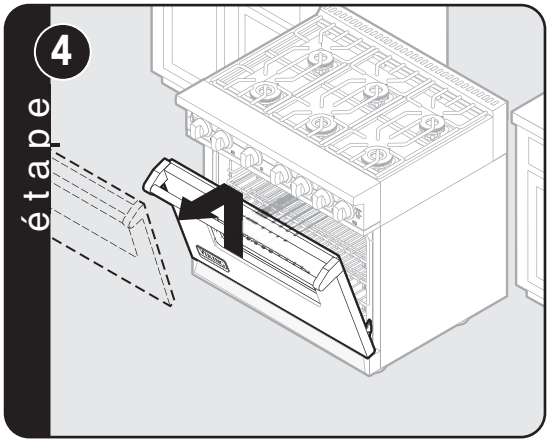


Tirez la porte vers le haut puis vers l'extérieur.

# Installation des pattes

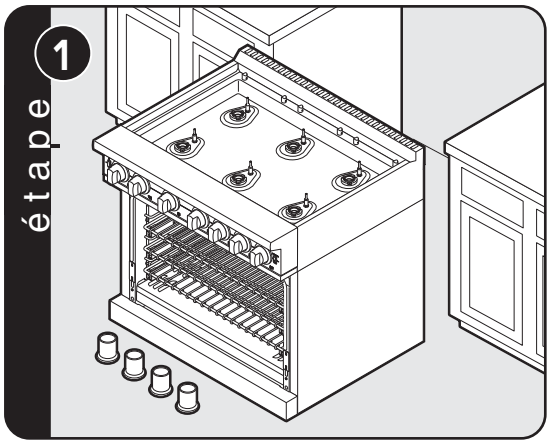


Les pattes sont emballées dans le carton supérieur.
***Remarque :*** *Les pattes doivent être installées près de l'emplacement final de l'appareil car elles ne sont pas faites pour être déplacées sur de grandes distances.*

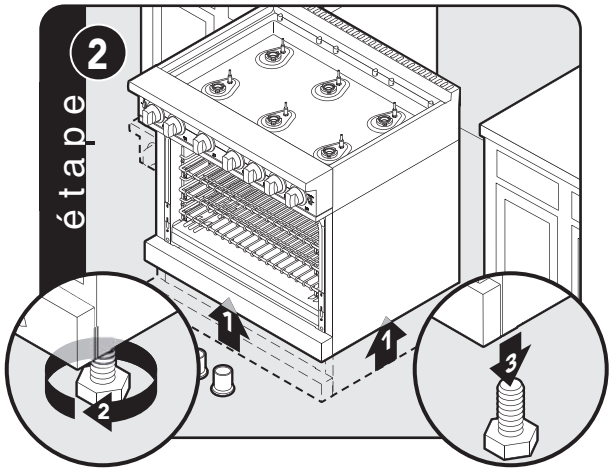


***Remarque :*** *Il est fortement recommandé d'utiliser un transpalette ou un cric plutôt que d'incliner l'appareil. Levez l'appareil d'environ 30 cm. Dévissez les boulons posés pour l'expédition des raccords aux quatre coins.*

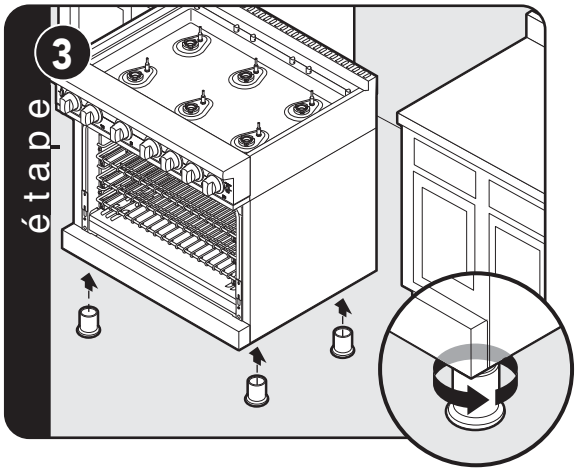


Vissez les pattes dans les raccords aux quatre coins. Les cuisinières de 48 po de largeur possèdent deux pieds supplémentaires situés au centre de l'unité.

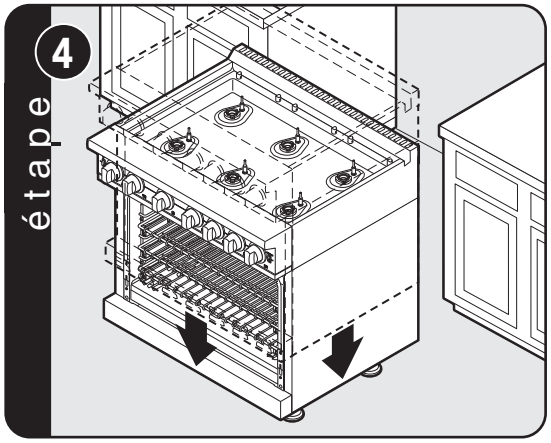


Abaissez doucement la cuisinière pour éviter les pressions inutiles sur les pattes et le matériel de montage interne.

# Raccordement électrique (3 fils) - Cuisinières bi-énergie

***Remarque :*** *Si vous disposez d'un branchement à 4 fils, voir la section suivante pour les instructions relatives au branchement à 4 fils.*

**⚠ AVERTISSEMENT**

**Risque de choc électrique.**
Pour éviter les risques de choc électrique, de blessures corporelles ou de mort, il est possible que vos codes locaux autorisent ou interdisent la mise à la terre de l'appareil au châssis de l'appareil. Si la mise à la terre au châssis n'est pas autorisée, alors utilisez un cordon d'alimentation de 4 conducteurs.

**⚠ AVERTISSEMENT**

**Risque de choc électrique.**
Afin d'éviter les risques de choc électrique, de blessures corporelles ou de mort, assurez-vous que votre appareil a été correctement relié à la terre conformément aux codes locaux ou en l'absence de codes, à la dernière édition du code national de l'électricité (CNE) ANSI/NFPA 70.

Voir les informations sur les spécifications électriques.

Si les codes locaux n'autorisent pas la mise à la terre via un conducteur neutre, utilisez un cordon d'alimentation à 4 fils. Le cordon ou tube protecteur doit être protégé sur la cuisinière à l'aide d'un support de réduction de la tension.

Le branchement électrique se fait sur la plaque à bornes située derrière la porte d'accès à l'arrière de la cuisinière.

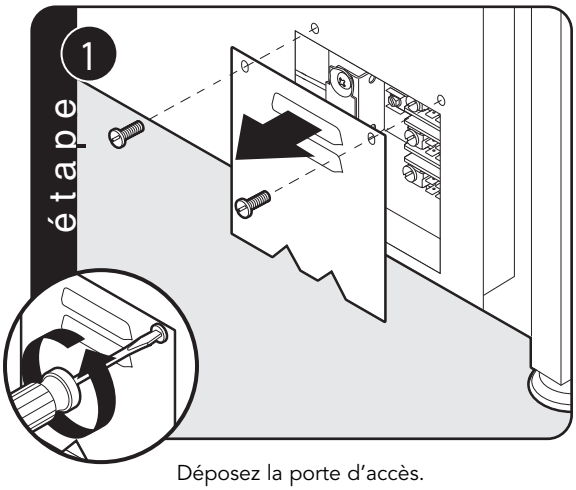


Déposez la porte d'accès.

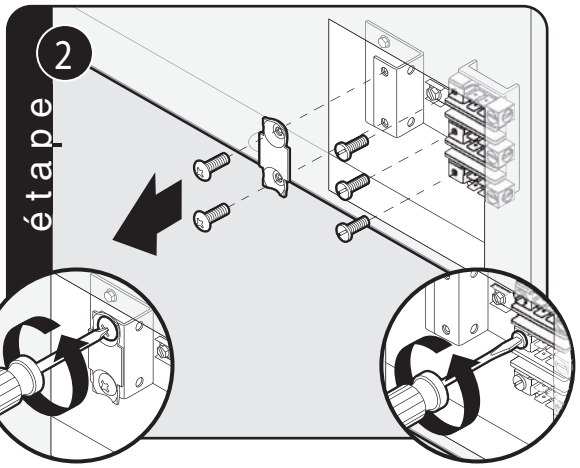


Retirez le support de réduction de la tension du cordon d'alimentation et les trois vis de fixation du cordon d'alimentation sur la plaque à bornes.

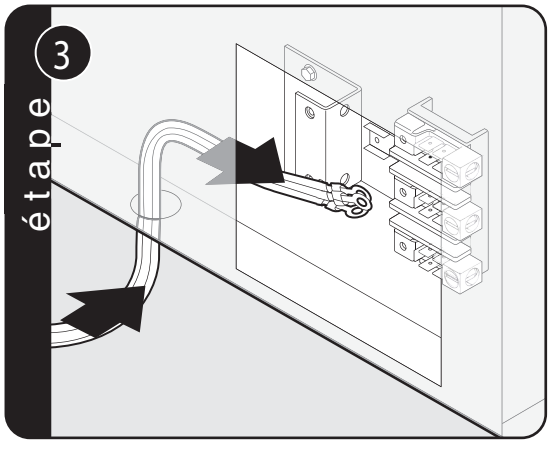


Introduisez le cordon d'alimentation dans le trou au bas à l'arrière de la cuisinière.

# Raccordement électrique (3 fils) Cuisinières bi-énergie (suite)

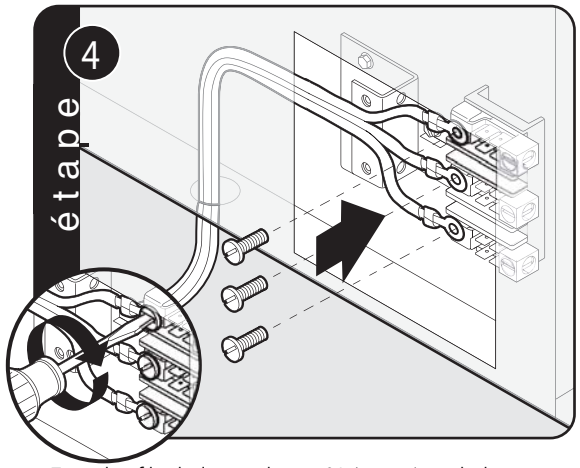


Fixez les fils de la conduite n°1 (rouge) et de la conduite n°2 (noire) aux bornes externes. Fixez un fil neutre (blanc) à la borne centrale sur la plaque à bornes.

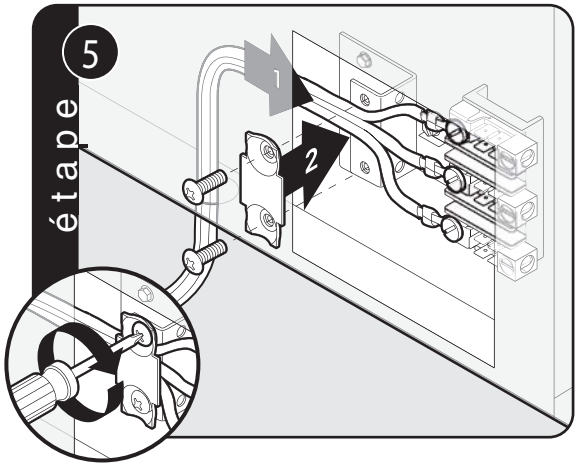


Poussez le cordon d'alimentation vers la plaque à borne pour relâcher la tension, puis fixez à nouveau le support de réduction de la tension du cordon d'alimentation sur le cordon.

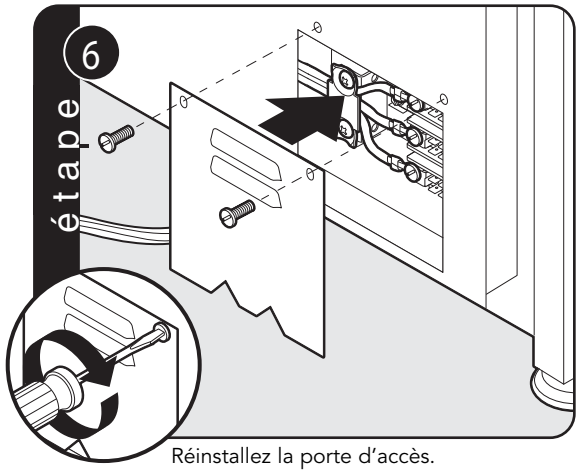


Réinstallez la porte d'accès.

# Raccordement électrique (4 fils) Cuisinières bi-énergie

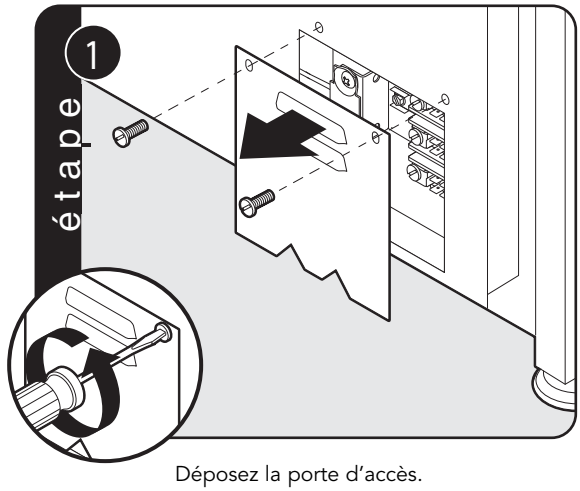


Déposez la porte d'accès.

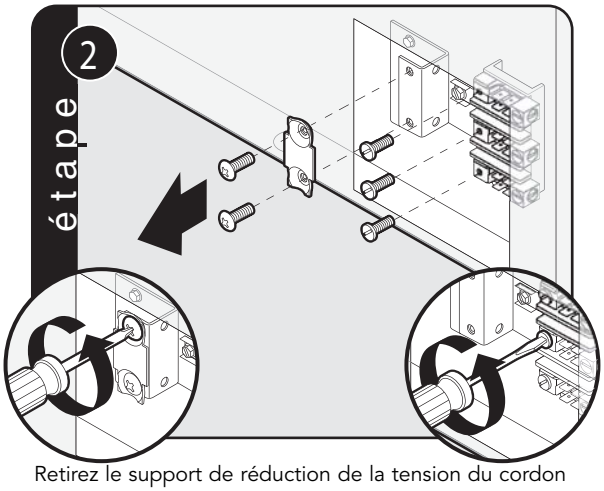


Retirez le support de réduction de la tension du cordon d'alimentation et les trois vis de fixation du cordon d'alimentation sur la plaque à bornes.

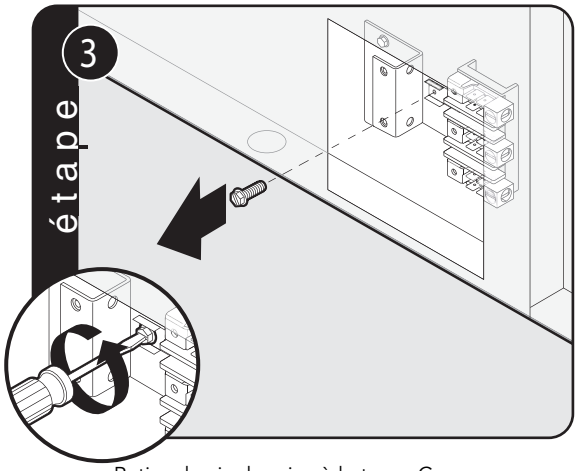


Retirez la vis de mise à la terre. Coupez et mettez au rebut le conducteur de terre.

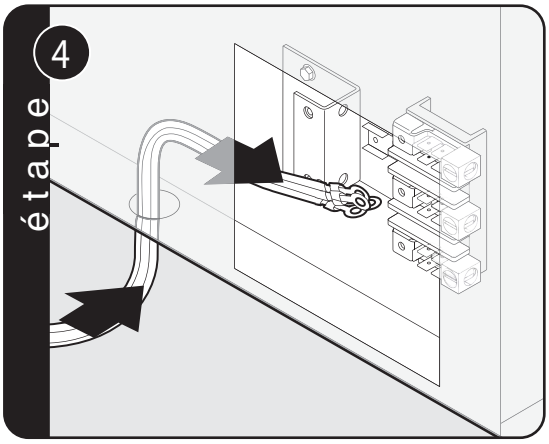


Introduisez le cordon d'alimentation dans le trou au bas à l'arrière de la cuisinière.

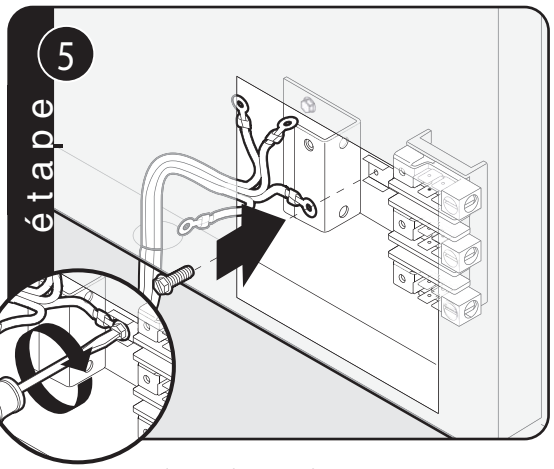


Fixez le conducteur de terre (verre) à l'aide de la vis de mise à la terre qui a été retirée.

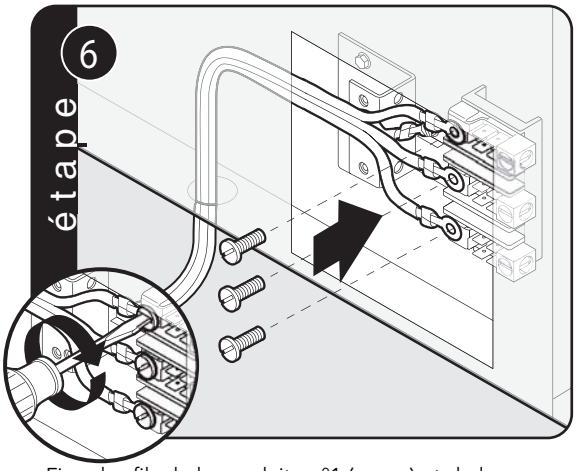


Fixez les fils de la conduite n°1 (rouge) et de la conduite n°2 (noire) aux bornes externes. Fixez le fil neutre (blanc) à la borne centrale sur la plaque à bornes.

## Raccordement électrique (4 fils) (suite)

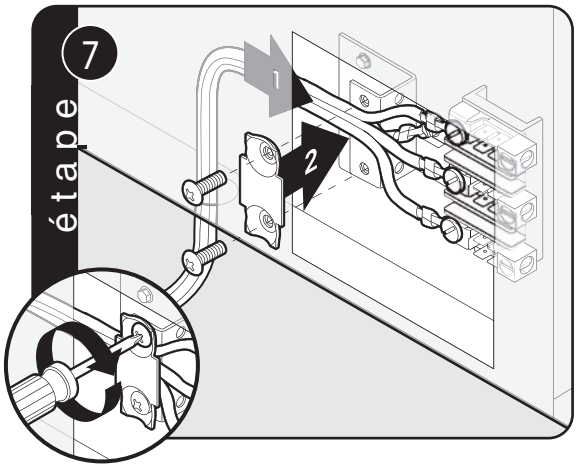


Poussez le cordon d'alimentation vers la plaque à borne pour relâcher la tension, puis fixez à nouveau le support de réduction de la tension du cordon d'alimentation sur le cordon.

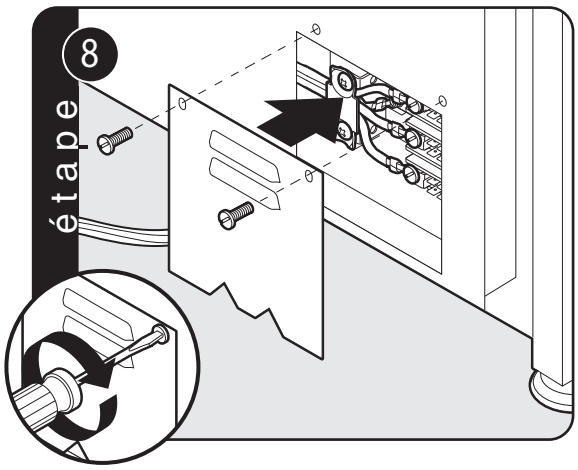


Réinstallez la porte d'accès.

## Mise à niveau/réglages/alignement

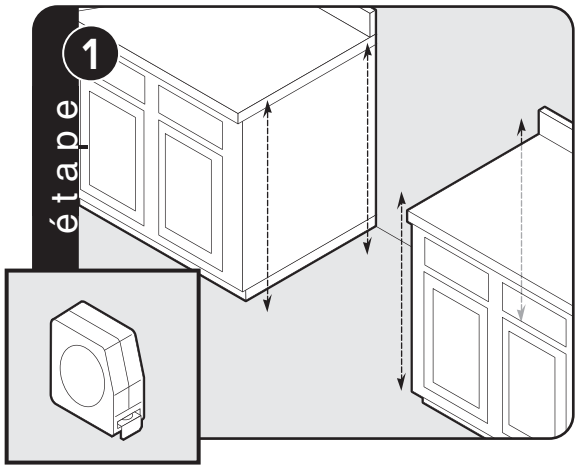


Mesurez les quatre coins dans la zone de découpe pour vérifier si le sol est plat.

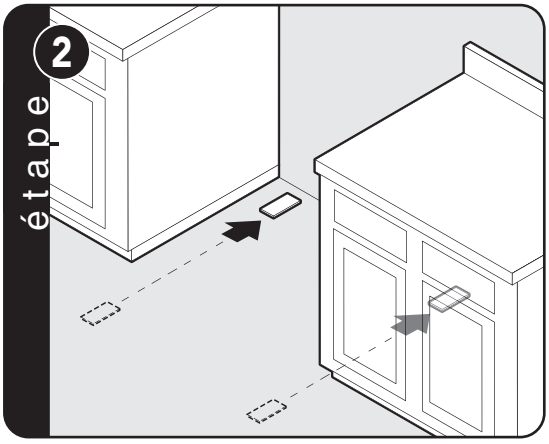


Pour les sols irréguliers ou en pente, mettez l'appareil de niveau à l'aide de cales métalliques car le réglage nécessaire risque de dépasser la longueur de filetage de la patte.

# Mise de niveau/Réglages/Alignement (suite)

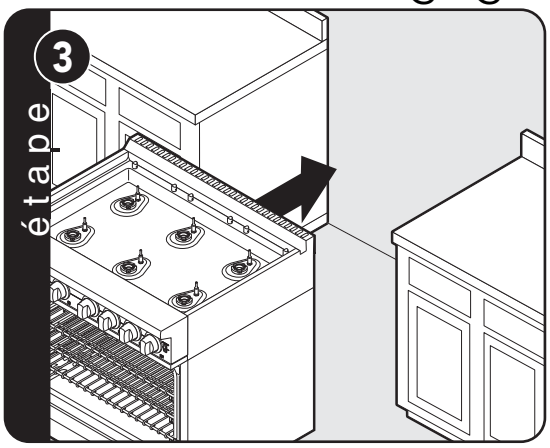


Déplacez l'appareil dans l'ouverture.

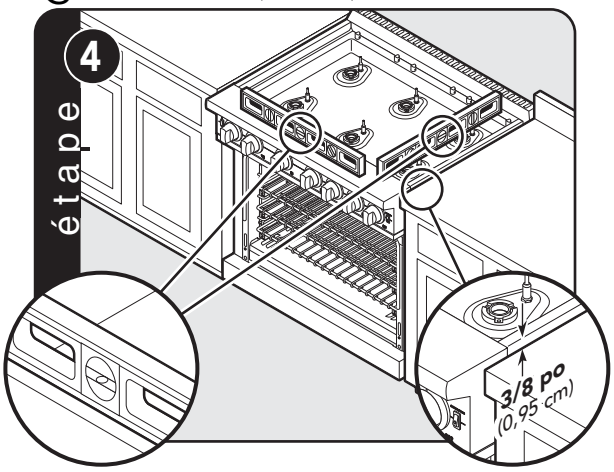


Vérifiez que l'appareil est de niveau sur les côtés, devant et derrière. La garniture latérale de l'angle inférieur doit être à 3/8 po (0,95 cm) au-dessus du plan de travail.

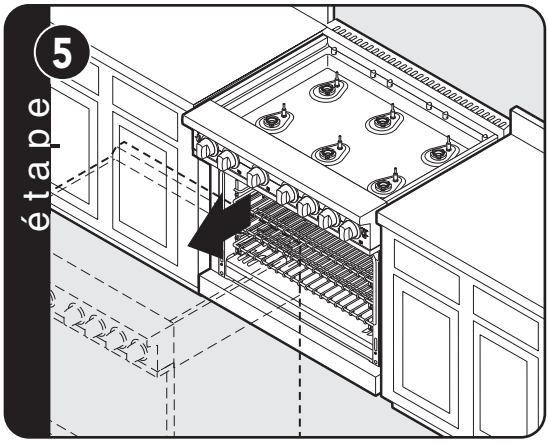


Si l'appareil doit être mis de niveau, déplacez-le hors de l'ouverture.

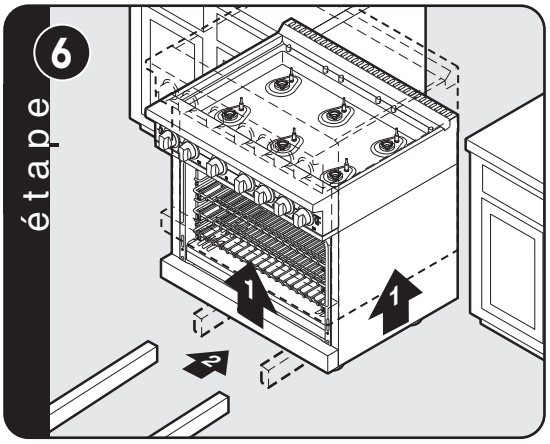


Levez l'appareil et posez-le sur des blocs de bois.

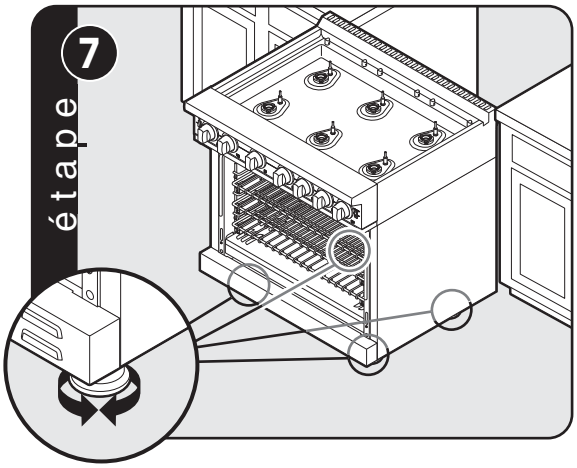


Réglez l'angle supérieur de la cuisinière de manière à ce que le haut du bord latéral soit à 3/8 po (0,95 cm) au-dessus du plan de travail. Mettez la cuisinière de niveau par rapport à l'angle supérieur.

# Installation du dispositif anti-basculement (Montage mural)

**⚠ AVERTISSEMENT**



**RISQUE DE BASCULEMENT**

Afin de réduire les risques de dégâts matériels ou de blessures corporelles, installez le dispositif anti-basculement fourni conformément aux instructions d'installation de ce document. Le dispositif doit être enclenché correctement afin d'empêcher l'appareil de basculer.



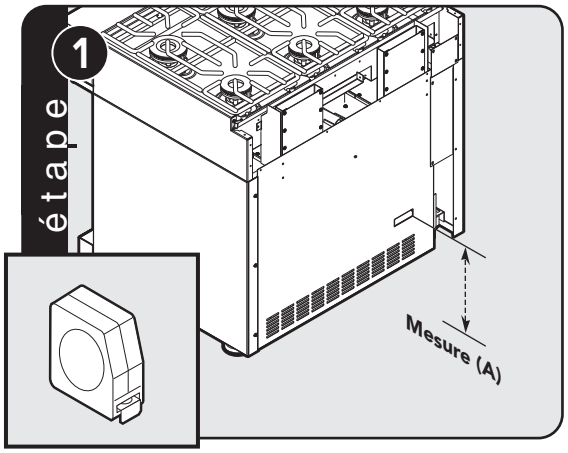


Mesurez la distance entre le sol et le bas de l'ouverture anti-basculement située à l'arrière de la cuisinière. Ceci est la mesure (A).

| Largeur de cuisinière | "X" Dimension |
|---|---|
| 36 po | 24-5/8 po (62,5 cm) |
| 48 po | 22-3/4 po (57,8 cm) |

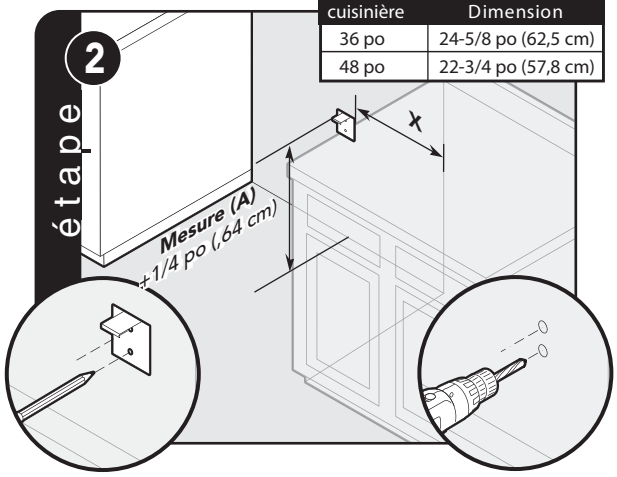


Placez le support anti-basculement sur le mur arrière avec le coin supérieur gauche à l'endroit de la mesure (A) plus 1/2 po (1,3 cm) depuis le sol et « X » depuis l'endroit où le côté droit de la cuisinière (face à la cuisinière) sera placé.

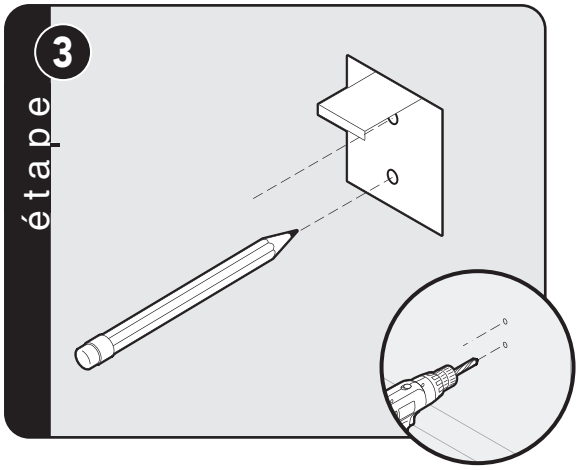


Repérez et percez des trous à l'emplacement du support.

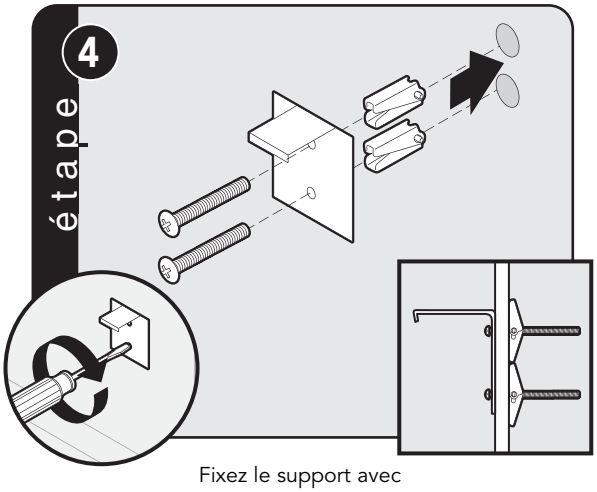


Fixez le support avec le matériel de montage fourni.

# Installation du dispositif anti-basculement (Montage sur plancher)

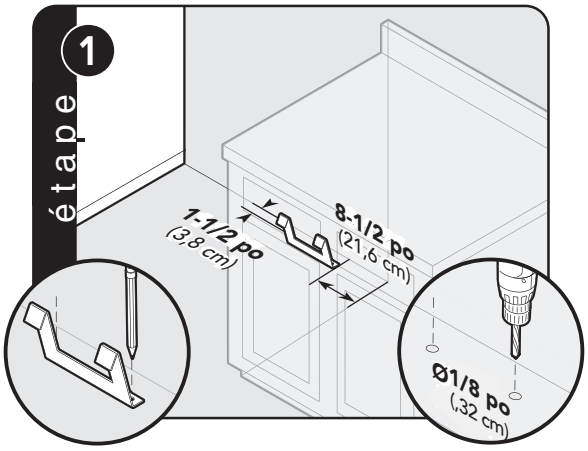


Installez le crochet du support anti-basculement sur le plancher à 8-1/2 po (21,6 cm) du placard latéral et à 1-1/2 po (3,8 cm) de la paroi arrière. Marquez et percez des trous de 1/8 po (,32 cm) où le support sera installé.

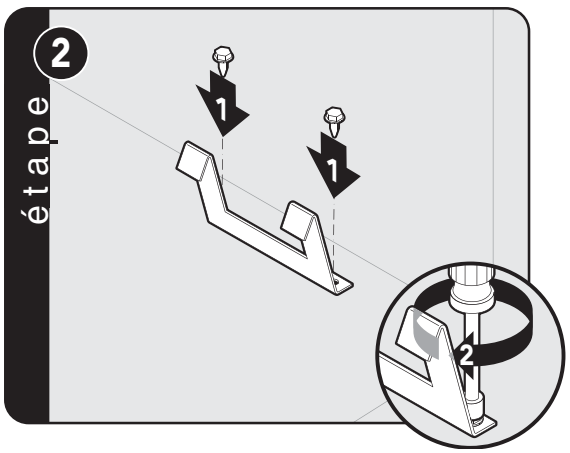


Montez le crochet du support anti-basculement sur le plancher à l'aide des vis fournies.

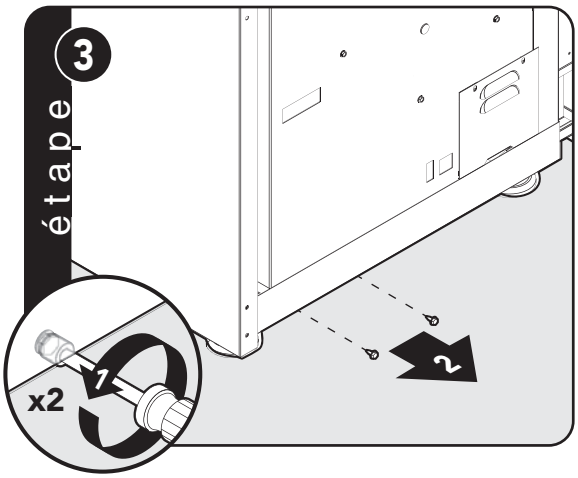


Déposez deux vis de l'arrière de la cuisinière.

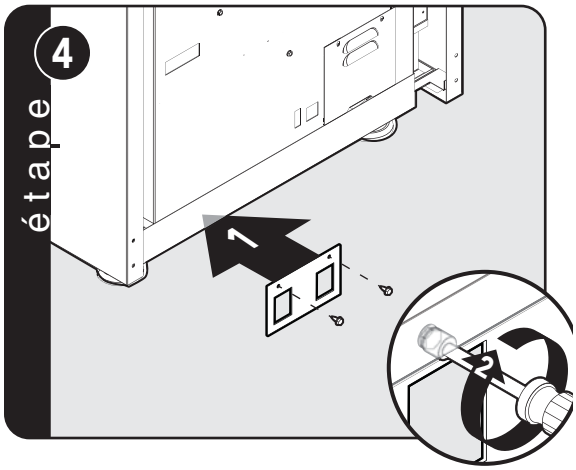


Fixez le support à l'arrière de la cuisinière à l'aide de deux vis.

# Branchement du gaz et de l'électricité

**⚠ DANGER**

**RISQUE DE FUITE DE GAZ**

Afin d'éviter les risques de blessures corporelles ou de mort, les essais d'étanchéité de l'appareil doivent être réalisés conformément aux instructions du fabricant. Avant de faire fonctionner l'appareil, vérifiez toujours qu'il n'y a pas de fuites de gaz à l'aide d'une solution d'eau savonneuse.

- **NE PAS UTILISER DE FLAMME NUE POUR DÉTECTER UNE FUITE DE GAZ.**

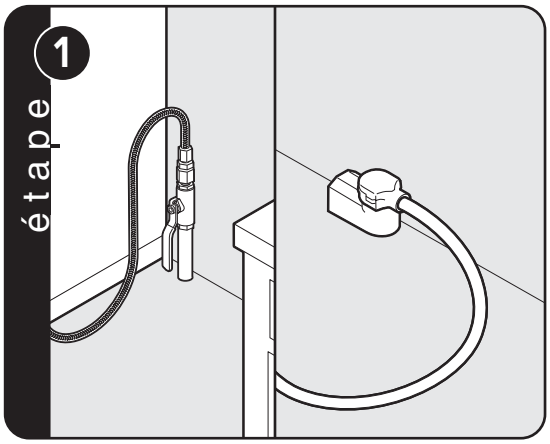


Branchez le gaz et l'électricité. Avant de faire fonctionner l'appareil, vérifiez toujours qu'il n'y a pas de fuites de gaz. Ceci doit être effectué par votre distributeur, un plombier agréé et qualifié ou la compagnie du gaz.

# Retrait des cales d'espacement

**⚠ DANGER**

**RISQUE D'INCENDIE**

Les carters arrières sont fournis de série avec les cales d'espacement qui forment une barrière entre l'arrière de la cuisinière et le mur arrière. Les carters doivent être en place pour apporter une ventilation adaptée. Les cales d'espacement peuvent être retirées uniquement si la cuisinière est installée contre un mur **NON COMBUSTIBLE**.

# Installation finale

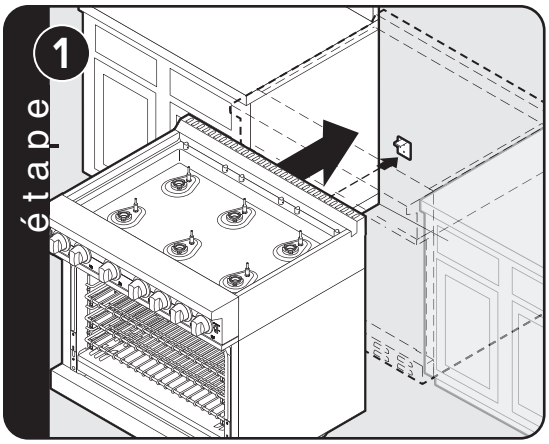


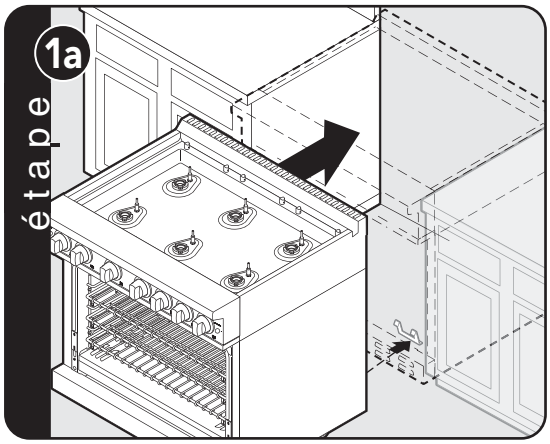


Faites glisser la cuisinière pour la mettre en place. Assurez-vous que le support anti-basculement du mur coulisse dans l'ouverture anti-basculement et que le crochet et le support anti-basculement du plancher sont engagés.

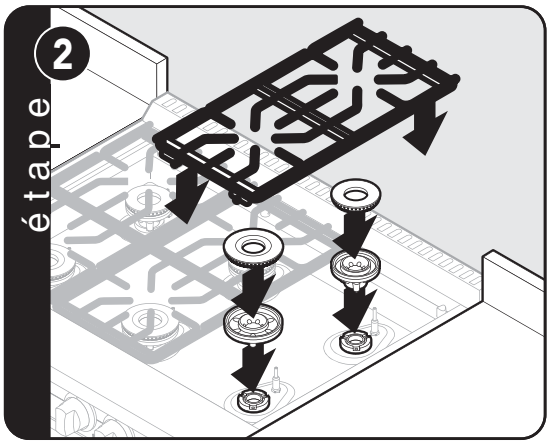


Les têtes de brûleur sont emballées dans le carton supérieur avec les grilles. Placez les bases du brûleur au-dessus des brides du brûleur et les têtes de brûleur au-dessus de la base du brûleur. Placez la grille de brûleur sur le support de grille.

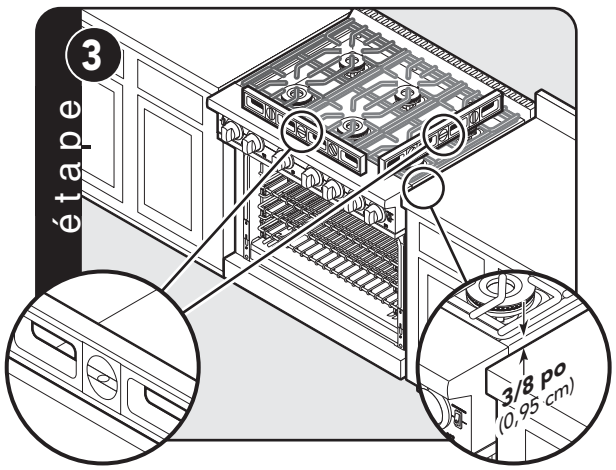


Vérifiez que l'appareil est de niveau sur les côtés, devant et derrière. Le bord latéral doit être à 3/8 po (0,95 cm) au-dessus du plan de travail. Si l'appareil n'est pas de niveau, répétez les étapes 5 à 7 de la partie « Mise à niveau/réglages/alignement ».

# Remplacement de la porte

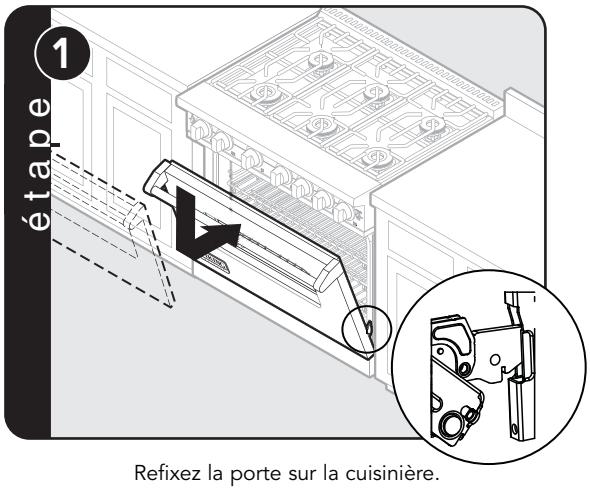


Refixez la porte sur la cuisinière.

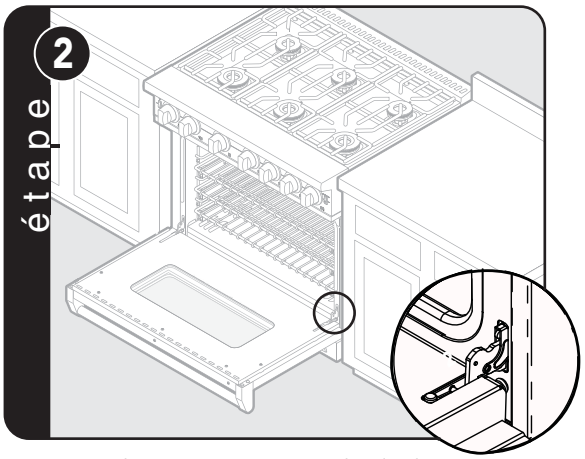


Ouvrez la porte entièrement. Pliez les loquets vers l'avant jusqu'à ce qu'ils se verrouillent.

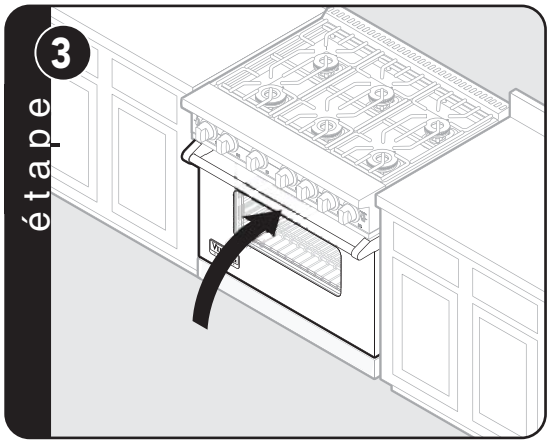


Fermez la porte.

## Bon alignement de la tête du brûleur lorsque

Vous placez la tête du brûleur sur la base du brûleur, alignez soigneusement la goupille sur le bord extérieur sous les orifices du brûleur avec la petite encoche dans la partie supérieure avant de la base du brûleur. Ceci alignera le port de brûleur avec l'allumeur. Lorsqu'il est correctement installé, le graphique de l'indice sera aligné avec le dispositif d'allumage et en face de la goupille..

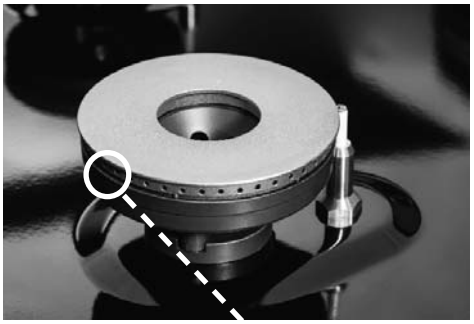

la goupille

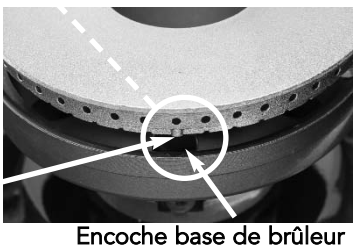

Encoche base de brûleur

- Toutes les pièces en inox doivent être nettoyées avec de l'eau chaude savonneuse et un nettoyant liquide spécifique pour ce matériau.
  Si un dépôt se forme, **N'UTILISEZ PAS** de laine d'acier, de chiffons abrasifs, de nettoyants ou de poudres ! S'il est nécessaire de gratter l'acier inoxydable pour retirer des matériaux incrustés, trempez-le avec des chiffons humides et chauds pour décoller les matériaux, puis utilisez un grattoir en nylon ou en bois. **NE PAS** utiliser de couteau en métal, de spatule ou tout autre outil pour gratter l'acier inoxydable! Les rayures sont presque impossibles à enlever.

# Liste de contrôle des performances

Les vérifications suivantes doivent être effectuées par un installateur qualifié :

h Vérifiez l'allumage du brûleur supérieur. Voir le schéma pour la hauteur de flamme correcte sur HI. La petite flamme doit s'allumer à tous les ports.

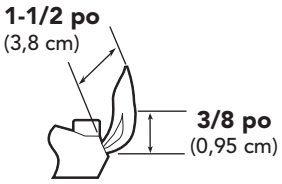


h Vérifiez la fonction four traditionnel—brûleur du four traditionnel à pleine puissance.

h Vérifiez la fonction traditionnelle à chaleur tournante—brûleur du four traditionnel à pleine puissance avec le ventilateur de brassage d'air allumé.

h Vérifiez la fonction du gril—le brûleur du gril à pleine puissance.

h Vérifiez la fonction gril à chaleur tournante—brûleur du gril à pleine puissance avec le ventilateur de brassage d'air allumé.

h Vérifiez la fonction du ventilateur de brassage d'air—le ventilateur de brassage d'air s'allume lorsque l'interrupteur est sur marche.

# Entretien et enregistrement

Seules les pièces de rechange autorisées peuvent être utilisées pour l'entretien de l'appareil. L'entretien doit être confié à un technicien qualifié.

Contactez Viking Range, LLC, 1-888-(845-4641), pour connaître le distributeur de pièces de rechange le plus proche ou écrivez à :

**VIKING RANGE, LLC**
**SERVICE PRIVILÉGIÉ**
**111 Front Street**
**Greenwood, Mississippi 38930 É.-U.**

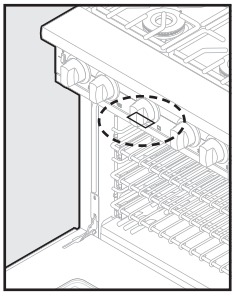

Vous trouverez les numéros de série et de modèle de votre appareil en ouvrant la porte et en regardant sous le panneau de contrôle. Une étiquette identique se trouve sur l'arrière de la cuisinière.

Veuillez conserver les informations ci-dessous. Elles vous seront nécessaires en cas d'opération d'entretien.

Numéro de modèle _____

Numéro de série _____

Date d'achat _____

Date d'installation _____

Nom du revendeur _____

Adresse _____

**Ces instructions d'installation doivent être conservées avec l'appareil pour référence ultérieure.**

Viking Range, LLC
111 Front Street
Greenwood, Mississippi 38930 É.-U.
(662) 455-1200

Pour obtenir des renseignements sur le produit, appelez au 1-888-(845-4641)
ou visitez le site Internet vikingrange.com