

Manuel d'utilisation et d'entretien
Réfrigérateur

FR



electrolux.com\register
electrolux.ca

Electrolux

2 INTRODUCTION

Nous vous remercions d'avoir choisi Electrolux. Nous sommes la marque de vie résidentielle progressiste et de qualité supérieure, rendant les expériences souhaitables plus durables. Le présent manuel d'utilisation et d'entretien fait partie de notre engagement envers votre expérience pendant toute la durée de vie de votre appareil.

Date d'achat

Numéro de modèle

Numéro de série

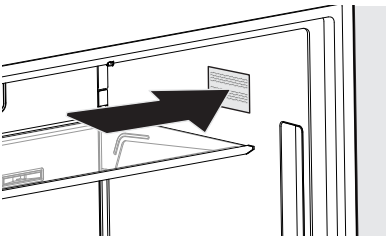

Emplacement de la plaque du numéro de série

REMARQUE

L'enregistrement de votre produit auprès d'Electrolux nous permet de mieux vous servir. Vous pouvez effectuer l'enregistrement en ligne sur Electrolux.com ou en envoyant votre carte d'enregistrement de produit par la poste.

Introduction 2

Renseignements importants concernant la sécurité 3

Caractéristiques 6

Installation 8

Inversion de la porte 11

Retrait des portes 12

Installation des poignées de portes 14

Raccordement de l'alimentation en eau (certains modèles) 15

Commandes et réglages 18

Distributeur automatique d'eau 22

Fonctions de stockage 23

Économie d'énergie 27

Filtre de rechange 28

Entretien et nettoyage 32

Dépannage 34

Garantie limitée 38

Liste de contrôle d'installation

Portes

- ❒ Les poignées sont sécurisées et serrées
- ❒ La porte adhère fermement à tous les côtés de l'unité
- ❒ La porte est de niveau d'un côté à l'autre sur le dessus.

Mise à niveau

- ❒ La cuisinière est au niveau latéralement et de l'avant vers l'arrière.
- ❒ L'unité repose solidement sur ses quatre pieds
- ❒ Support anti-basculement installé à l'avant (côté charnière)

Alimentation électrique

- ❒ L'alimentation électrique de la résidence est sous tension
- ❒ Appareil branché

Alimentation en eau

- ❒ L'alimentation en eau de la résidence est raccordée au réfrigérateur (**Avertissement :** alimentation en eau potable seulement.)
- ❒ Aucune fuite d'eau n'est présente aux raccords – revérifier dans 24 heures

Vérifications finales

- ❒ Le matériel d'emballage a été retiré
- ❒ Carte d'enregistrement envoyée
- ❒ La température de l'appareil est réglée aux réglages recommandés.
- ❒ Les accessoires et les consommables fournis sont installés.

AVERTISSEMENT

Veuillez lire toutes les instructions avant d'utiliser cet appareil.

Définitions concernant la sécurité

Il s'agit du symbole d'alerte de sécurité. Ce symbole sert à avertir des dangers potentiels de blessures. Respectez tous les messages de sécurité qui suivent ce symbole afin d'éviter de possibles blessures ou la mort.

DANGER

DANGER indique une situation dangereuse imminente qui, si elle n'est pas évitée, entraînera la mort ou des blessures graves.

AVERTISSEMENT

AVERTISSEMENT indique une situation potentiellement dangereuse qui, si elle n'est pas évitée, peut entraîner des blessures graves ou la mort.

MISE EN GARDE

MISE EN GARDE indique une situation potentiellement dangereuse qui, si elle n'est pas évitée, peut entraîner des blessures mineures ou modérées.

IMPORTANT

IMPORTANT indique les instructions d'installation, de fonctionnement ou d'entretien importants, mais non liés aux dangers.

DANGER



DANGER Risque d'incendie ou d'explosion. Réfrigérant inflammable utilisé. N'utilisez pas d'appareils mécaniques pour dégivrer le réfrigérateur. Ne pas percer les tuyaux du réfrigérant.

DANGER Risque d'incendie ou d'explosion. Réfrigérant inflammable utilisé. Doit uniquement être réparé par un personnel de service qualifié. Utiliser uniquement des pièces de rechange autorisées par le fabricant. Tout équipement de réparation utilisé doit être conçu pour les réfrigérants inflammables. Suivez toutes les instructions de réparation du fabricant. Ne pas percer les tuyaux de réfrigérant.

MISE EN GARDE



MISE EN GARDE Risque d'incendie ou d'explosion. Débarrassez-vous correctement du réfrigérateur conformément aux règlements fédéraux ou locaux applicables. Réfrigérant inflammable utilisé.

MISE EN GARDE Risque d'incendie ou d'explosion dus à la perforation des tuyaux de réfrigérant. Suivez attentivement les instructions de manipulation. Réfrigérant inflammable utilisé.

AVERTISSEMENT

RÉSIDENTS DE LA CALIFORNIE SEULEMENT Cancer et dommages à l'appareil reproducteur www.P65Warnings.ca.gov

4 RENSEIGNEMENTS IMPORTANTS CONCERNANT LA SÉCURITÉ

Sécurité des enfants

Cet appareil n'est pas destiné à être utilisé par des personnes (y compris les enfants) ayant des capacités physiques, sensorielles ou mentales réduites, ou un manque d'expérience et de connaissances, à moins qu'elles n'aient reçu une supervision ou des instructions concernant l'utilisation de l'appareil par une personne responsable de leur sécurité.

Détruire ou recycler le carton, les sacs en plastique et tout matériau d'emballage extérieur immédiatement après avoir déballé le réfrigérateur. Les enfants ne doivent **JAMAIS** jouer avec ces articles. Les cartons recouverts de tapis, de couvre-lits, de feuilles de plastique ou de film étirable peuvent devenir des chambres étanches et peuvent rapidement causer une asphyxie.

Consignes de sécurité

- NE PAS entreposer ou utiliser d'essence ou d'autres liquides inflammables à l'intérieur ou à proximité de cet appareil. Lire l'étiquette du produit pour connaître les avertissements concernant l'inflammabilité et d'autres dangers.
- NE PAS entreposer de substances explosives comme des bombes aérosol avec un gaz propulseur inflammable dans cet appareil.
- NE PAS faire fonctionner le réfrigérateur en présence de vapeurs explosives.
- Éviter tout contact avec les pièces mobiles de la machine à glaçons automatique.
- Retirer toutes les agrafes du carton. Les agrafes peuvent causer des coupures graves et abîmer la finition, si elles entrent en contact avec d'autres appareils ou meubles.

AVERTISSEMENT

N'utilisez pas d'appareils électriques dans les compartiments de rangement des aliments à l'intérieur de l'appareil, à moins qu'ils ne soient du type recommandé par le fabricant.

Élimination appropriée de votre appareil

Risque d'emprisonnement de l'enfant

L'emprisonnement et la suffocation des enfants ne sont pas des problèmes du passé. Les appareils abandonnés ou mis aux rebuts sont toujours dangereux – même s'ils s'assoient dessus pendant « quelques jours seulement ». Si vous vous débarrassez de votre ancien appareil, veuillez suivre les instructions ci-dessous pour prévenir les accidents.

Nous encourageons fortement les méthodes responsables de recyclage ou d'élimination des appareils. Pour obtenir plus de renseignements sur le recyclage d'un vieil appareil, communiquez avec votre entreprise de services publics ou consultez le site energystar.gov/products/recycle.

Avant de jeter votre ancien appareil :

- Retirer la porte.
- Laisser les étagères en place pour que les enfants ne puissent pas grimper facilement à l'intérieur.
- Faire enlever le réfrigérant par un technicien de service qualifié.

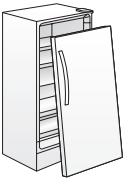

IMPORTANT

Élimination des CFC/HCFC

Votre ancien appareil peut avoir un système de refroidissement utilisant des CFC ou des HCFC (chlorofluorocarbures ou hydrochlorofluorocarbures). Les CFC et les HCFC pourraient nuire à l'ozone stratosphérique s'ils sont libérés dans l'atmosphère. Les autres réfrigérants peuvent également être néfastes pour l'environnement s'ils sont libérés dans l'atmosphère.

Si vous jetez votre ancien appareil, assurez-vous que le réfrigérant soit retiré pour une élimination appropriée par un technicien qualifié. Libérer intentionnellement du réfrigérant peut faire l'objet d'une amende et d'une peine d'emprisonnement en vertu des dispositions de la législation environnementale.

AVERTISSEMENT

Ces directives doivent être suivies pour garantir le bon fonctionnement des mécanismes de sécurité de cet appareil.

Informations liées à l'électricité

- Brancher l'appareil dans sa propre prise électrique double de 115 volts, 60 Hz, 15 A, CA uniquement. Le cordon d'alimentation de l'appareil est doté d'une fiche de mise à la terre à trois broches pour vous protéger contre les risques d'électrocution. Le brancher directement dans une prise à trois broches correctement mise à la terre. Installer la prise conformément aux codes et aux régulations locaux. Consulter un électricien qualifié. Éviter de brancher l'appareil à un disjoncteur différentiel de fuite à la terre (DDFT). Ne pas utiliser de rallonge ni d'adaptateur.
- Si le cordon d'alimentation est endommagé, un technicien d'entretien autorisé doit le remplacer pour éviter tout risque.
- Ne jamais débrancher l'appareil en tirant sur le cordon d'alimentation. Toujours tenir fermement la fiche et la retirer de la prise pour éviter d'endommager le cordon d'alimentation.
- Débrancher l'appareil avant de le nettoyer pour éviter les décharges électriques.
- Le rendement peut être affecté si la tension varie de 10 % ou plus. Utiliser l'appareil avec une alimentation électrique insuffisante peut endommager le compresseur. Ces dommages ne sont pas couverts par votre garantie.
- Ne pas brancher l'appareil dans une prise électrique contrôlée par un interrupteur mural ou un cordon de traction pour empêcher qu'il soit accidentellement mis hors tension.
- **AVERTISSEMENT :** Ne pas utiliser d'appareils électriques dans les compartiments de rangement des aliments à l'intérieur de l'appareil, à moins qu'il ne s'agisse d'accessoires recommandés pour ce modèle.

IMPORTANT

Pour couper l'alimentation de votre appareil, vous devez débrancher le cordon d'alimentation de la prise électrique.

Configuration de l'appareil

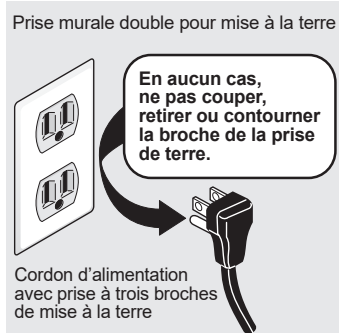

Utiliser une prise électrique double de type mise à la terre dédiée pour chaque unité (c.-à-d. deux prises doubles, chacune sur un circuit électrique dédié) pour une configuration d'unité appariée.

6 CARACTÉRISTIQUES

*** Les caractéristiques peuvent varier selon le modèle.**

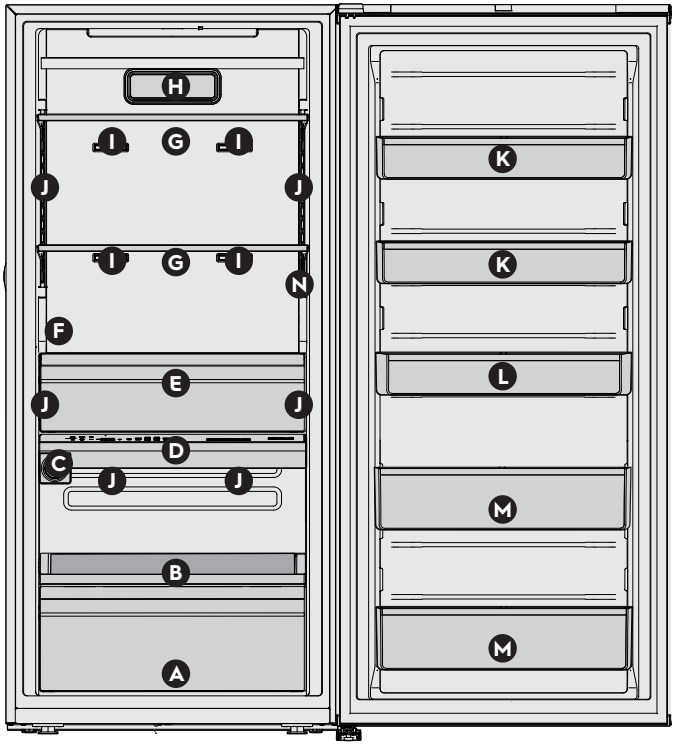

A	Tiroir inférieur
B	Clayette coulissante
C	Filtre à eau
D	Affichage des commandes de l'appareil
E	Bac à légumes
F	Distributeur d'eau interne
G	Clayettes en verre réglables pleine largeur
H	Filtre à air

I	* Conduits d'évacuation d'air à plusieurs ports
J	Éclairage à DEL
K	Compartiments de porte réglables d'un demi-gallon
L	Compartiment de porte réglable d'un gallon
M	Compartiments de porte réglables pour les grands articles
N	Capteur/Thermistance de température

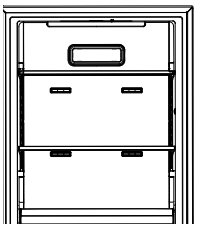

IMPORTANT

* Ne pas placer d'articles devant les conduits d'évacuation d'air à ports multiples ou le capteur de température, car cela aura une incidence sur les performances de température.

IMPORTANT

Nettoyage de votre appareil

Retirez le ruban et les résidus de colle des surfaces avant de mettre l'appareil sous tension. À l'aide de vos doigts, frottez une petite quantité de détergent liquide à vaisselle sur l'adhésif restant. Rincez à l'eau tiède et sécher avec un chiffon doux.

N'utilisez pas d'instruments tranchants, d'alcool dénaturé, de liquides inflammables ou de nettoyants abrasifs pour enlever le ruban ou la colle. Ces produits peuvent endommager la surface de votre appareil.

Après avoir retiré tous les matériaux d'emballage, nettoyez l'intérieur de votre appareil avant de l'utiliser. Consultez la section **ENTRETIEN ET NETTOYAGE** de ce manuel.

Consultez les renseignements importants sur le nettoyage des étagères et des couvercles en verre dans la section **« CARACTÉRISTIQUES DE RANGEMENT »** de ce manuel.

IMPORTANT

Déplacer votre appareil

Votre appareil est lourd. Lorsque vous déplacez l'appareil pour le nettoyage ou l'entretien, soulevez le support antibasculement (voir **« Réglage du support antibasculement »**). Assurez-vous de couvrir le plancher avec du carton pour éviter d'endommager le plancher. Toujours tirer l'appareil tout droit lorsque vous le déplacez. Ne remuez pas et ne « faites pas marcher » l'appareil lorsque vous essayez de le déplacer, car vous pourriez endommager le plancher.

IMPORTANT

Des accessoires sont disponibles pour votre appareil et peuvent être achetés sur Electrolux.com ou en composant le 1 877 4ELECTROLUX (1 877 435-3287) ou auprès d'un vendeur autorisé.

8 INSTALLATION

Ce manuel d'utilisation et d'entretien fournit des instructions générales d'installation et d'utilisation pour votre modèle. Utilisez votre appareil uniquement comme indiqué dans ce manuel d'utilisation et d'entretien. Avant de mettre l'appareil en marche, suivez ces étapes importantes.

Emplacement

- Placer l'appareil près d'une prise de courant reliée à la terre. N'utilisez pas de rallonge ni d'adaptateur.
- Si possible, veuillez placer l'appareil à l'abri de la lumière directe du soleil et loin de la cuisinière, du lave-vaisselle ou d'autres sources de chaleur.
- Installez l'appareil sur un plancher nivelé et suffisamment solide pour supporter un appareil entièrement chargé.

AVERTISSEMENT

Cet appareil est destiné à un usage domestique et à d'autres applications intérieures similaires, comme :

- Cuisine/cuisinette
- Garde-manger
- Sous-sol
- Garage fermé
- Autres environnements résidentiels intérieurs.

AVERTISSEMENT

NE PAS installer l'appareil dans un endroit où la température peut descendre en dessous de 13 °C (55 °F) ou monter à plus de 43 °C (110 °F). Le compresseur ne sera pas en mesure de maintenir une température adéquate à l'intérieur de l'appareil.

MISE EN GARDE

Ne bloquez pas la partie inférieure avant de votre appareil. Une circulation d'air suffisante est essentielle au bon fonctionnement de votre appareil.

Installation

AVERTISSEMENT

Dégagements d'installation

Prévoir les dégagements suivants pour faciliter l'installation, assurer une circulation d'air appropriée et raccorder la plomberie et les branchements électriques :

Côtés	0,4 cm (3/16po)
Haut et arrière	2,5 cm (1po)

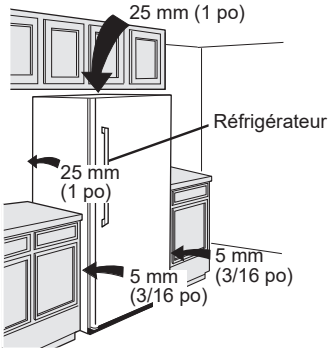

REMARQUE

Si l'appareil est placé avec le côté de la charnière de porte contre un mur, vous devrez peut-être prévoir un espace supplémentaire pour la poignée pour que la porte puisse être ouverte plus largement.

Dimensions minimales de l'armoire pour une seule unité SANS trousse de garniture

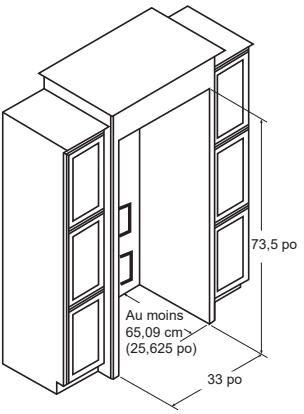

Outils recommandés

- Niveau
- Glissière de l'appareil

MISE EN GARDE

Cet appareil n'a pas de roulettes. Utilisez un dispositif de glissement ou un revêtement de sol protecteur tout en déplaçant l'appareil en place. Ne faites pas glisser l'appareil avec les pieds de mise à niveau complètement déployés.

Mise à niveau

Posez tous les pieds inférieurs fermement sur un plancher solide.

Il est **TRÈS IMPORTANT** que votre unité soit de niveau, afin de fonctionner correctement. Si l'appareil n'est pas mis à niveau pendant l'installation, la porte peut être mal alignée, et ne pas se fermer ou se fermer correctement, ce qui peut causer des problèmes de refroidissement, de givre ou d'humidité.

MISE EN GARDE

L'unité est lourde. Il est recommandé d'être deux pour mettre l'unité à niveau.

Pour mettre l'appareil à niveau :

Insérez le dispositif de glissement sous l'appareil. Placez l'appareil à son emplacement. Utilisez le niveau du menuisier pour vous assurer que l'appareil est de niveau de l'avant vers l'arrière et d'un côté à l'autre. Ajustez d'abord les pieds de mise à niveau avant, puis l'arrière si nécessaire. Si vous ne pouvez pas accéder aux pieds de mise à niveau arrière, faites glisser l'appareil vers l'extérieur et ajustez-le. Faites glisser l'appareil en place et revérifiez avec le niveau. Répétez au besoin.

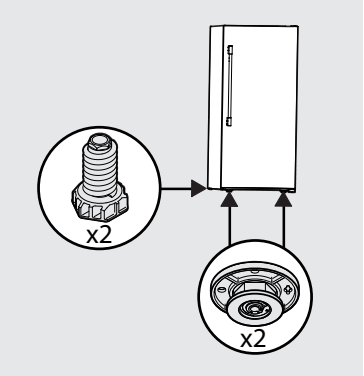

Réglage du support antibasculement :

Les unités sont équipées d'un support anti-basculement. Le support anti-basculement est situé dans le coin inférieur avant de l'armoire, sur le support de charnière inférieur. Après avoir complètement mis l'appareil à niveau, abaissez le pied anti-basculement en le tournant dans le sens horaire jusqu'à ce qu'il entre en contact avec le sol. Ne soulevez pas l'armoire.

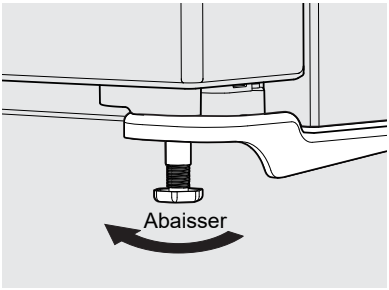

Support anti-basculement

AVERTISSEMENT



Vous devez installer le dispositif anti-basculement conformément aux instructions de votre manuel d'utilisation et d'entretien. Tout manquement à cette directive peut entraîner des blessures.

Réglage de la charnière inférieure pour mettre à niveau les portes de l'ensemble réfrigérateur/congélateur correspondant

Pour mettre les portes à niveau à l'aide de la charnière inférieure réglable (certains modèles) :

Si la porte du réfrigérateur est plus basse que la porte du congélateur, soulevez la porte du réfrigérateur en tournant la vis de réglage dans le sens antihoraire à l'aide d'une clé à douille de 19 mm. (Voir l'illustration ci-dessous.)

Si la porte du congélateur est plus basse que la porte du réfrigérateur, soulevez la porte du congélateur en tournant la vis de réglage dans le sens antihoraire à l'aide d'une clé à douille de 19 mm. (Voir l'illustration ci-dessous.)

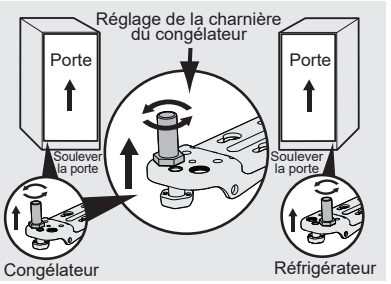

Directives pour le positionnement final de votre appareil :

- Posez tous les pieds de nivellement inférieurs fermement sur un plancher solide.
- L'armoire doit être de niveau de tous les côtés.
- La porte doit être de niveau.

Installation d'appariement

La trousse d'appariement (TWINSPAIRKIT) est REQUISE si vous installez les appareils suivants les uns à côté des autres :

- Congélateur et réfrigérateur
- Congélateur et congélateur
- Réfrigérateur et réfrigérateur



Pour obtenir cette trousse, veuillez communiquer avec le détaillant où vous avez acheté vos appareils ou avec le service à la clientèle d'Electrolux au 1 877 4ELECTROLUX (1 877 435-3287).

Kit de glace filtrée

Pour que la machine à glaçons du congélateur dispose d'eau filtrée pour la glace, nous recommandons le kit de glace filtrée (TTICEKITSVC) lorsque vous installez les appareils suivants les uns à côté des autres :

- Congélateur et Réfrigérateur

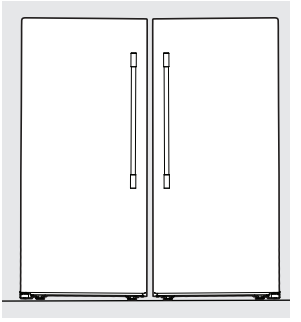

Pour obtenir ce kit, veuillez contacter le détaillant où vous avez acheté vos appareils électroménagers ou contacter le service client Electrolux au 1-877-4ELECTROLUX (1-877-435-3287).

Inversion du sens de pivotement d'une porte simple :

- **Réfrigérateur :** Pivotement de droite à gauche, commandez TTDRRVERKIT
- **Congélateur :** Pivotement de gauche à droite, commandez TTDRRVEFKIT

Commandez la trousse sur Electrolux.com ou en composant le 1 877 4ELECTROLUX (1 877 435-3287).

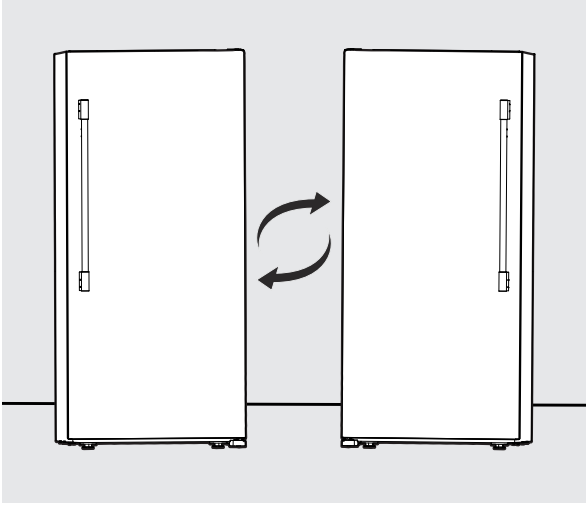

Pivotement vers la droite **Pivotement vers la gauche**

Inversion de porte double :

- Le déplacement de la porte du réfrigérateur vers le congélateur modifie également le pivotement vers la gauche en pivotement vers la droite.
- Le déplacement de la porte du congélateur vers le réfrigérateur modifie également le pivotement vers la droite en pivotement vers la gauche.

REMARQUE

Les charnières et le matériel associés doivent également être transférés afin de pouvoir commuter les portes.

MISE EN GARDE

Les portes sont lourdes. Nous recommandons d'être deux pour retirer ou replacer l'ensemble de la porte de l'armoire.

12 RETRAIT DES PORTES

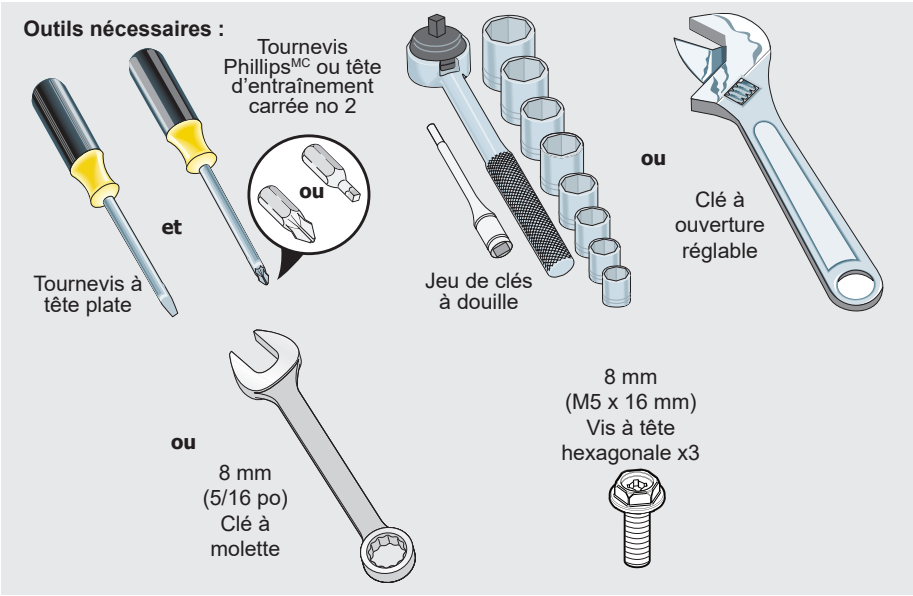

Retrait des portes :

IMPORTANT

Avant de commencer, retirez le cordon d'alimentation de la prise murale. Retirez tous les aliments des compartiments de porte.

MISE EN GARDE

Les portes sont lourdes. Il est recommandé d'être deux pour retirer ou replacer l'ensemble de la porte de l'armoire.

MISE EN GARDE

La porte doit être fermée avant le retrait ou l'installation.

- Débranchez l'appareil ou mettez le disjoncteur qui alimente l'appareil en position d'arrêt.
- Retirez le couvercle en plastique de la charnière supérieure.
- Maintenez la porte en place tout en retirant la charnière supérieure de l'armoire.
- Retirez les vis à tête hexagonale M5x16 mm de la charnière supérieure avec une clé à molette ou une douille.
- Soulevez la porte vers le haut et tirez-la vers le haut et à l'écart de l'armoire jusqu'à ce qu'elle soit dégagée de l'axe de la charnière inférieure montée à l'avant de l'armoire.
- Pour remettre la porte en place, inversez les procédures ci-dessus et serrez fermement toutes les vis pour éviter que la charnière ne glisse.

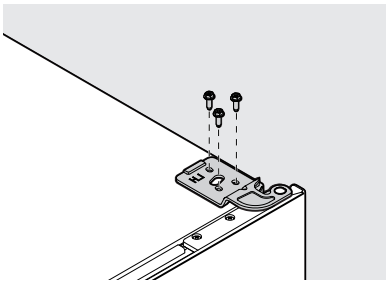

RETRAIT DES PORTES

Si le transport de votre unité nécessite le retrait de la porte, vous devez avoir un écart de porte uniforme de 9 mm autour du périmètre de l'armoire pour assurer un joint d'étanchéité adéquat afin d'éviter le gel dans le congélateur. Mesurez l'espace de 9 mm entre le métal de l'armoire et le métal de la porte.

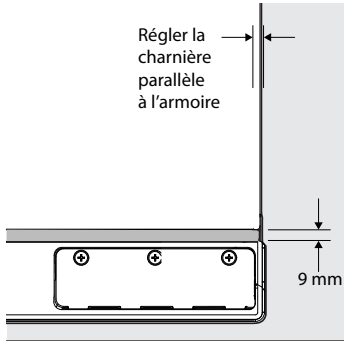

14 INSTALLATION DES POIGNÉES DE PORTES

MISE EN GARDE

Portez des gants et faites preuve d'une extrême PRUDENCE lors de l'installation de ces poignées. L'extrémité arrondie des poignées peut être tranchante.

Instructions de montage de la poignée de la porte

1. Retirez la poignée de la boîte et de tout autre emballage de protection.
2. Placez les capuchons d'extrémité de la poignée sur les boulons à épaulement supérieur et inférieur préinstallés (A) qui sont fixés à la porte, en vous assurant que les trous des vis de pression sont orientés vers la charnière.
3. Tout en tenant fermement la poignée contre la porte, vissez les vis Allen de réglage supérieure et inférieure (B) à l'aide de la clé Allen fournie.

REMARQUE

Toutes les vis de réglage doivent être serrées et alignées en dessous du capuchon d'extrémité de la poignée (la vis de réglage Allen doit être placée juste en dessous de la surface du capuchon d'extrémité). Les capuchons d'extrémité doivent être serrés sur la porte sans laisser d'espace.

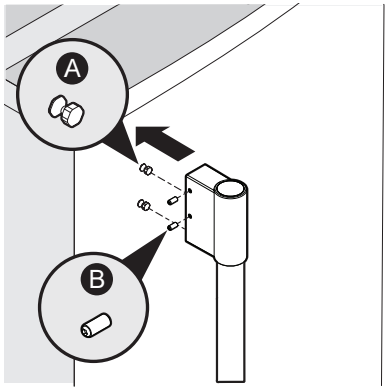

AVERTISSEMENT

Pour éviter des décharges électriques susceptibles de causer la mort ou de graves blessures, débranchez l'appareil de sa source d'alimentation électrique avant de le raccorder à l'alimentation en eau.

MISE EN GARDE

Pour éviter les dommages matériels :

- Utilisez un tuyau tressé en cuivre ou en acier inoxydable pour l'alimentation en eau. Electrolux ne recommande pas les tuyaux d'alimentation en eau en plastique de 6,4 mm (1/4 po). Un tuyau en plastique augmente grandement les risques de fuites d'eau et le fabricant n'est pas responsable des dommages causés par l'utilisation d'un tuyau en plastique pour l'alimentation en eau.
- NE PAS INSTALLER de tuyau d'alimentation en eau dans les régions où les températures descendent sous le point de congélation.

REMARQUE

Assurez-vous que les raccords de votre conduite d'alimentation en eau sont conformes à tous les codes de plomberie locaux.

Pour procéder à l'installation du tuyau d'alimentation en eau, vous devrez avoir à disposition :

- Les outils de base suivants : une clé à molette, un tournevis à pointe plate et un tournevis Phillips™.
- Un accès à une canalisation d'eau froide domestique présentant une pression située entre 2,068 et 6,895 bars (30 et 100 lb/po²).
- Une conduite d'alimentation en eau en acier inoxydable tressée avec des raccords intégrés comme **Smart Choice®** 5304437642 ou une conduite en cuivre de 6,4 mm (1/4po) avec raccords à compression. La conduite d'alimentation doit mesurer 1,8 m (6 pi) ou plus pour permettre de déplacer l'appareil pour le nettoyage.
- Une vanne d'arrêt pour raccorder le tuyau d'alimentation en eau à votre système de distribution d'eau domestique. NE PAS UTILISER de soupape d'arrêt de type auto-perceuse.
- Ne réutilisez pas le raccord à compression et n'utilisez pas de ruban d'étanchéité pour joints filetés.
- Un écrou à compression et une bague (un raccord) pour raccorder un tuyau en cuivre d'alimentation en eau à la vanne d'eau.

16 RACCORDEMENT DE L'ALIMENTATION EN EAU (CERTAINS MODÈLES)

Pour raccorder la conduite d'alimentation en eau à la vanne d'admission en eau

1. Débranchez le réfrigérateur de sa source d'alimentation électrique.
2. Placez l'extrémité du tuyau d'alimentation en eau dans l'évier ou un seau. Ouvrez l'alimentation en eau et rincez le tuyau jusqu'à ce que l'eau soit claire. Fermez l'alimentation en eau au moyen de la vanne d'arrêt.
3. Retirez le capuchon en plastique de la vanne d'alimentation en eau et jeter le capuchon.
4. Si vous utilisez un **tuyau en cuivre** : faites glisser l'écrou de compression en laiton, puis placez la bague (raccord) sur la conduite d'alimentation en eau. Poussez le tuyau d'alimentation en eau dans l'entrée de la vanne d'alimentation en eau aussi loin que possible (6,4 mm/¼ po). Faites glisser la bague (raccord) dans l'entrée de la vanne et serrez à la main l'écrou de compression sur la vanne. Serrez un autre demi-tour avec une clé. NE PAS trop serrer. Consultez la figure 1.

   Si vous utilisez **un tuyau flexible tressé en acier inoxydable**, l'écrou est déjà assemblé sur le tuyau. Faites glisser l'écrou sur l'entrée de la vanne et serrez l'écrou à la main sur la vanne. Serrez un autre demi-tour avec une clé. NE PAS trop serrer. Consultez la figure 2.

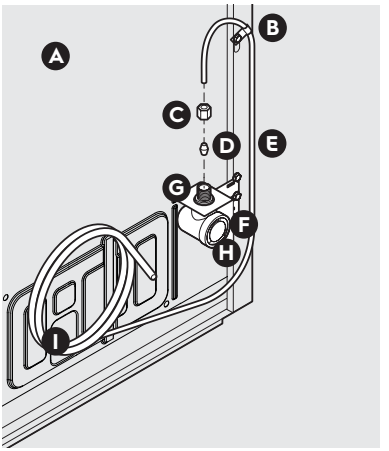

Figure 1

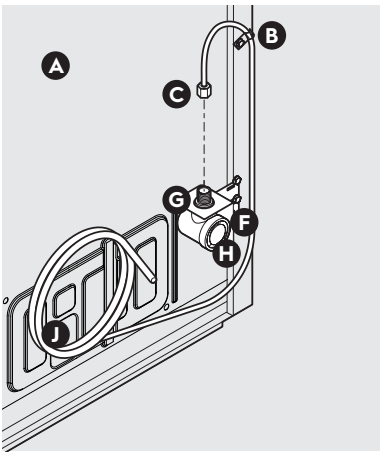

Figure 2

A	Tuyau d'eau en plastique vers le distributeur d'eau (moussé à l'intérieur de l'armoire)
B	Pince en acier (fig. 1 : 6,4 mm [1/4po]; Fig. 2 : 12,7 mm [½ po])
C	Écrou à compression en laiton
D	Bague (raccord)
E	Tuyau d'eau en cuivre
F	Support de vanne d'eau
G	Entrée de la vanne
H	Vanne d'eau
I	Tuyau d'eau en cuivre de l'alimentation en eau domestique*
J	Tuyau d'eau flexible tressé en acier inoxydable

* Inclure suffisamment de tuyau dans la boucle pour permettre le déplacement du réfrigérateur vers l'extérieur pour le nettoyage

5. À l'aide d'une pince et d'une vis en acier, fixez le tuyau d'alimentation en eau (tuyau en cuivre seulement) au panneau arrière du réfrigérateur, comme illustré.
6. Enroulez le tuyau d'alimentation en eau excédentaire (tuyau de cuivre seulement), faites environ 2 tours et ½, derrière le réfrigérateur, comme illustré, et disposez les serpentins de façon à ce qu'ils ne vibrent pas et ne s'usent pas contre une autre surface.
7. Ouvrez la vanne d'alimentation en eau et resserrez tout raccord présentant une fuite.
8. Rebranchez l'appareil à la source d'alimentation électrique.

REMARQUE

Avant d'installer votre nouveau réfrigérateur, informez-vous auprès des autorités locales de construction afin de connaître les recommandations en matière de canalisation d'eau et matériaux associés. Selon les codes du bâtiment locaux/de l'État, nous recommandons, pour les maisons avec des vannes existantes, la trousse de conduite d'eau **Smart Choice®** 5304437642 (avec une conduite d'eau en acier inoxydable de 1,8 m [6 pi]), et pour les maisons sans vanne existante, nous recommandons la trousse de conduite d'eau **Smart Choice®** 5305510264 (avec conduite d'eau en cuivre de 6 m [20 pi] avec vanne à étrier autotaraudeuse). Veuillez consulter le site Electrolux.com pour obtenir de plus amples renseignements.

Période de refroidissement

Pour garantir une conservation sécuritaire des aliments, laissez l'appareil fonctionner avec la porte fermée pendant au moins 8 heures avant d'y mettre des aliments.

Power On (Mise sous tension)

Lorsque vous ouvrez la porte, l'icône des réglages s'allume sur le panneau de commande.

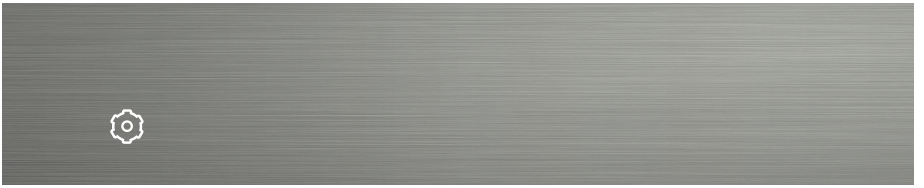

En appuyant sur l'icône des réglages, vous allumerez toutes les icônes de la commande de l'appareil. Après 10 secondes sans interaction de l'utilisateur avec les icônes ou la fermeture de la porte, toutes les icônes s'estomperont, à l'exception de l'icône des réglages.

Affichage des commandes de l'appareil

L'écran de commande de l'appareil se trouve dans l'armoire sous le tiroir supérieur.

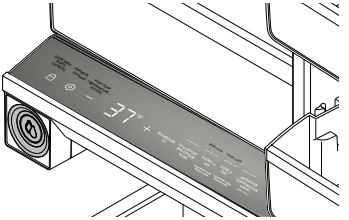

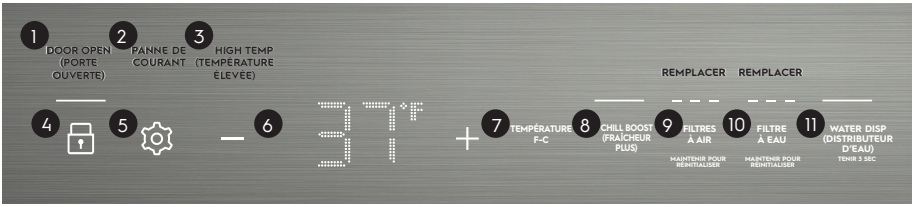

Les caractéristiques peuvent varier selon le modèle.

Alarmes

1. **DOOR OPEN (PORTE OUVERTE)**
Cette alerte indique que la porte est restée ouverte depuis au moins 5 minutes. Le voyant à DEL **DOOR OPEN** (PORTE OUVERTE) s'allume et une alarme sonore retentit jusqu'à ce que la porte soit fermée.

   L'alarme sonore peut être désactivée en appuyant sur la touche **DOOR OPEN** (PORTE OUVERTE) ou en refermant la porte. Si la porte reste ouverte pendant 5 minutes, l'éclairage intérieur s'éteindra.

2. **PANNE DE COURANT**
Le voyant lumineux **POWER OUTAGE** (PANNE DE COURANT) indique qu'il y a eu une coupure d'alimentation. Réinitialisez l'alarme en appuyant sur **POWER OUTAGE** (PANNE DE COURANT).

3. **TEMPÉRATURE ÉLEVÉE**
Si la température dépasse une plage de température sécuritaire, le voyant à DEL rouge **HIGH TEMP** (TEMPÉRATURE ÉLEVÉE) s'allumera et l'alarme retentira. Réinitialisez l'alarme en appuyant sur **HIGH TEMP** (TEMPÉRATURE ÉLEVÉE).

Commandes

4. Le bouton de verrouillage peut être utilisé pour verrouiller le panneau de commande. Maintenir la touche 🔒 enfoncée pendant 3 secondes pour activer. Lorsqu'il est verrouillé, aucun changement ne peut être apporté avant le déverrouillage. Maintenir la touche 🔒 enfoncée pendant 3 secondes pour désactiver.

5. L'icône des réglages s'allume lors de l'ouverture de la porte de l'appareil. Appuyez sur l'icône des réglages pour afficher les autres icônes de fonction. Après 10 secondes sans interaction de l'utilisateur avec les icônes ou la fermeture de la porte, toutes les icônes s'estomperont, à l'exception de l'icône des réglages.

6. **Réglage de la température**
Pour régler la température, appuyez sur **+** pour augmenter la température et sur **–** pour abaisser la température sur l'écran commande de l'appareil. Attendez plusieurs heures, afin de permettre aux températures de se stabiliser entre les différents réglages.

7. **Temp °C/°F**
Appuyer brièvement pour basculer entre Fahrenheit (°F) et Celsius (°C).

8. **CHILL BOOST (FRAÎCHEUR PLUS)**
L'activation de la fonction **CHILL BOOST** (fraîcheur plus) refroidit l'appareil jusqu'à une température cible et reste active jusqu'à 24 heures avant de se désactiver automatiquement ou d'être désactivée manuellement. Pour activer/désactiver la fonction, appuyez sur **CHILL BOOST (FRAÎCHEUR PLUS)**. Lorsque vous désactivez **CHILL BOOST** (FRAÎCHEUR PLUS), le réfrigérateur revient automatiquement au réglage de température précédent.

9. **FILTRES À AIR**
L'alerte de remplacement **AIR FILTERS** (FILTRES À AIR) s'allume lorsqu'il est temps de remplacer les filtres à air. Consultez la section **REMPLACEMENT DU FILTRE** pour savoir comment remplacer les filtres à air. Après avoir changé les filtres à air, réinitialisez l'alerte **AIR FILTERs** (Filtres à air) en appuyant sur la touche **AIR FILTERS (FILTRES À AIR) et en la maintenant enfoncée**.

10. **FILTRE À EAU**
L'alerte de remplacement **WATER FILTER** (FILTRE À EAU) s'allume lorsqu'il est temps de remplacer le filtre à eau. Consultez la section **REMPLACEMENT DU FILTRE** pour savoir comment remplacer le filtre à eau. Après avoir changé le filtre à eau, réinitialisez l'alerte **WATER FILTER** (FILTRE À EAU) en appuyant sur la touche **WATER FILTER (FILTRE À EAU) et en la maintenant enfoncée**. Après avoir remplacé le filtre à eau, voir la section **DISTRIBUTEUR AUTOMATIQUE D'EAU** pour obtenir des instructions sur la façon d'amorcer le système d'eau.

11. **DISTRIBUTEUR D'EAU**
Le voyant à DEL **WATER DISP** (Distributeur d'eau) allumé signifie que le distributeur d'eau interne est EN MARCHE. Ouvrez le distributeur d'eau interne en poussant la buse à poussoir. Appuyez sur la plaque du distributeur d'eau à l'intérieur de l'armoire pour distribuer l'eau. Arrêtez le distributeur en appuyant sur la touche **WATER DISP** (Distributeur d'eau) et en la maintenant enfoncée pendant 3 secondes. Lorsque le distributeur d'eau est éteint, vous ne pouvez pas distribuer d'eau. Un signal sonore retentira si vous essayez d'appuyer sur la plaque sans que le bouton **WATER DISP** (Distributeur d'eau) soit activé. Appuyez sur la touche **WATER DISP** (DISTRIBUTEUR D'EAU) ET MAINTENEZ-LA ENFONCÉE pour l'activer.

Sabbath Mode (Mode Sabbat)

Le mode Sabbat est une fonction qui désactive des sections de l'appareil et ses commandes conformément à l'observation du Sabbat et des fêtes religieuses hebdomadaires au sein de la communauté juive orthodoxe.

Pour activer le mode Sabbat

Appuyez simultanément et maintenez enfoncé les touches**—** et **TEMP F/C** pendant 5 secondes.

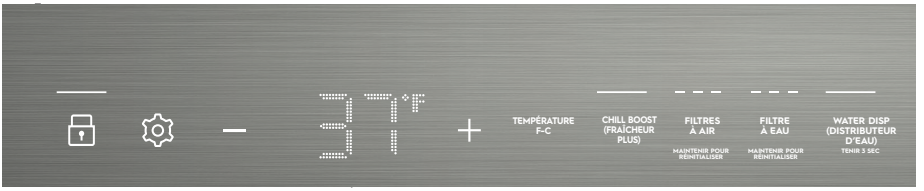

Sb apparaîtra sur l'écran de commande de l'appareil indiquant que l'appareil est en mode Sabbat.



Pour obtenir de l'aide, les indications pour l'utilisation appropriée et une liste complète des modèles avec l'option Sabbat, veuillez consulter le site star-k.org.

L'appareil reste en mode Sabbat lorsque le courant est rétabli après une de panne de courant. Vous devez le désactiver en utilisant les boutons de l'écran de commande de l'appareil.

REMARQUE

En mode Sabbat, ni les lumières ni l'écran de commande de l'appareil ne fonctionneront (sauf pour quitter le mode Sabbat) jusqu'à ce que le mode Sabbat soit désactivé.

L'appareil reste en mode Sabbat lorsque le courant est rétabli après une de panne de courant. Vous devez le désactiver en utilisant les boutons de l'écran de commande de l'appareil.

Pour quitter le mode Sabbat

Appuyez simultanément et maintenez enfoncé les touches**—** et **TEMP F/C** pendant 5 secondes.



L'écran de commande de l'appareil affichera toutes les icônes en fonction de votre modèle.

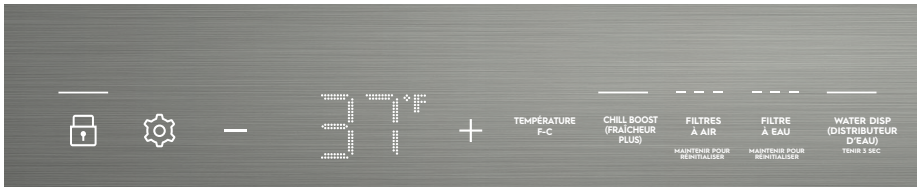

En mode Sabbat, l'alarme **HIGH TEMP** (Température élevée) est active pour des raisons sanitaires. Par exemple, si la porte est laissée entrouverte, l'alarme **HIGH TEMP** (Température élevée) sera activée. Le réfrigérateur fonctionnera normalement une fois la porte fermée, sans aucune violation du Sabbat/des fêtes. L'alarme **HIGH TEMP** (Température élevée) se déclenche lorsque la température du réfrigérateur reste en dehors de la plage de sécurité pendant 20 minutes. L'alarme s'arrêtera après 10 minutes tandis que l'icône de **HIGH TEMP** (Température élevée) restera allumée jusqu'à ce que le mode Sabbat soit désactivé.

Tous les boutons sont désactivés et tous les sons (sauf l'alerte **HIGH TEMP** [Température élevée]*) sont mis en sourdine. Seule l'alerte **HIGH TEMP** (Température élevée) s'allumera jusqu'à ce que vous désactiviez le mode Sabbat.



22 DISTRIBUTEUR AUTOMATIQUE D'EAU

Votre réfrigérateur peut être équipé d'un distributeur d'eau interne monté à l'intérieur de l'armoire, le long de la paroi gauche de l'armoire (varie selon le modèle).

Avant d'utiliser le distributeur d'eau pour la première fois ou après avoir changé le filtre à eau, vous devez amorcer le système d'alimentation en eau.

Amorçage du système d'alimentation en eau

MISE EN GARDE

Pour un fonctionnement adéquat du distributeur, la pression d'alimentation en eau recommandée doit se situer entre 30 psi et 100 psi. Une pression excessive pourrait provoquer un dysfonctionnement du système.

Utilisation du distributeur après installation :

Si le système n'est pas vidangé, le premier verre d'eau peut contenir de l'eau décolorée ou avoir une saveur étrange.

1. Commencez à remplir le système en appuyant un verre contre la plaque qui distribue l'eau.
2. Gardez le verre dans cette position jusqu'à ce que l'eau sorte du distributeur. Cela peut prendre environ 1½ minute.
3. Continuez à distribuer l'eau pendant environ 4 minutes pour vidanger le système et les connexions de plomberie de toute impureté (s'arrêter pour vider le verre si besoin).

Si la fonction du distributeur d'eau est désactivée, activez le distributeur d'eau en appuyant et en maintenant enfoncé le bouton le **WATER DISP** (DISTRIBUTEUR D'EAU) sur l'écran de commande de l'appareil. Lorsque le distributeur d'eau est mis en mode marche, les DEL situées au-dessus de **WATER DISP** (DISTRIBUTEUR D'EAU) s'allument.

REMARQUE

Si vous préférez désactiver le distributeur d'eau interne, utilisez l'écran de l'appareil pour le désactiver. Les DEL restent éteintes au-dessus de l'affichage **WATER DISP** (DISTRIBUTEUR D'EAU).



Distributeur d'eau activé



Distributeur d'eau désactivé

La buse d'eau à l'intérieur de l'armoire permet de renverser la buse d'eau (A) contre l'armoire lorsqu'elle n'est pas utilisée et d'être allongée vers l'extérieur lorsqu'elle est utilisée. Pour utiliser le distributeur d'eau, poussez la buse d'eau (A) pour qu'elle soit complètement déployée. Placez un verre contre la plaque et appuyez pour faire couler de l'eau du distributeur.

REMARQUE

Facultatif : Verrouillez le distributeur d'eau en place en poussant la buse d'eau vers l'intérieur lorsque vous avez fini de distribuer de l'eau.

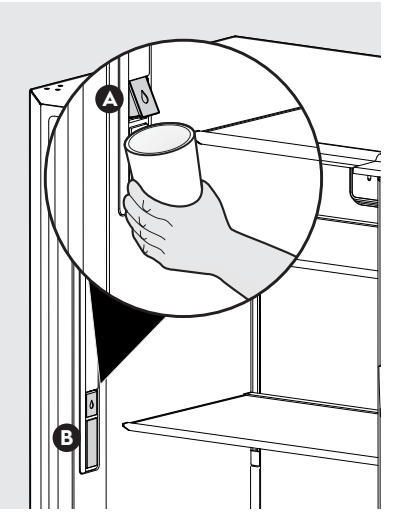

Clayettes en porte-à-faux pleine largeur

Les clayettes en verre réglables à positions multiples peuvent être déplacées dans n'importe quelle position pour des paquets plus ou moins grands. Les entretoises d'expédition qui stabilisent les clayettes pour l'expédition peuvent être retirées et jetées.

Pour régler les clayettes

- Retirer tous les aliments de la clayette.
- Les clayettes sont lourdes.
  Nous recommandons d'utiliser les deux mains pour installer et retirer la clayette. Nous recommandons de placer une main au centre de la garniture avant et l'autre main au centre de l'arrière de la clayette.
- Soulevez le bord avant en formant un léger angle pour dégager les languettes des fentes à l'arrière. Continuez à soulever la clayette verticalement jusqu'à ce qu'elle libère les supports de clayette intégrés situés sur les côtés de l'armoire. Retirez ensuite la clayette.
- Remettre la clayette en place en insérant les crochets du support de montage dans les fentes de support souhaitées à l'arrière.
- Abaisser délicatement la clayette et verrouiller la position.



IMPORTANT

Manipulez les clayettes avec précaution lors de leur retrait et de leur installation afin d'éviter tout contact avec les revêtements de l'armoire et la tour d'air arrière en acier inoxydable.

Ne bloquez pas les évents d'aération situés sur la paroi arrière de la tour d'air avec les clayettes.

Clayette coulissante

La clayette coulissante peut contenir de nombreux contenants et types d'aliments différents pour votre commodité.

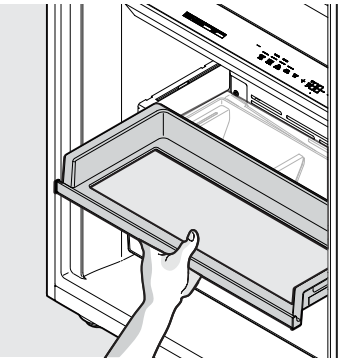

Nous recommandons d'ouvrir et de fermer la clayette coulissante en la saisissant d'une seule main au milieu de la poignée de la clayette.

Pour retirer la clayette coulissante :

1. Retirez tous les éléments de la clayette.
2. Nous vous recommandons d'utiliser les deux mains pour retirer et installer la clayette des supports de glissière. Retirez la clayette en la tirant jusqu'à ce qu'elle soit complètement déployée. Soulevez l'avant de la poignée et retirez-la.
3. Manipulez la clayette avec précaution pour éviter tout contact avec le revêtement de l'armoire pendant le retrait et l'installation.

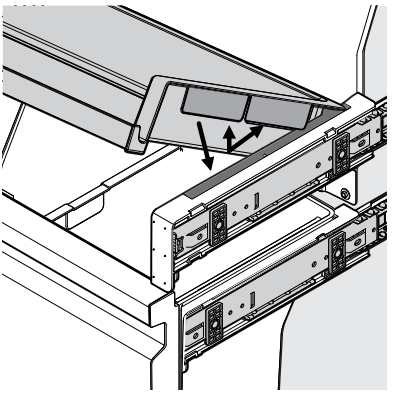

Bac à légumes TasteLock™ Plus avec contrôle automatique de l'humidité

Le bac à légumes **TasteLock Plus avec contrôle automatique de l'humidité** permet de conserver la fraîcheur des fruits et des légumes. La technologie de bac à légumes intelligent élimine l'excès d'humidité et bloque l'air sec pour éviter le flétrissement et la moisissure. Le bac à légumes contient le **PureAdvantage Produce Keeper™** pour que vos fruits et légumes restent frais plus longtemps. Pour plus d'informations sur votre **PureAdvantage Produce Keeper**, consultez la section **REMPLACEMENT DU FILTRE**.

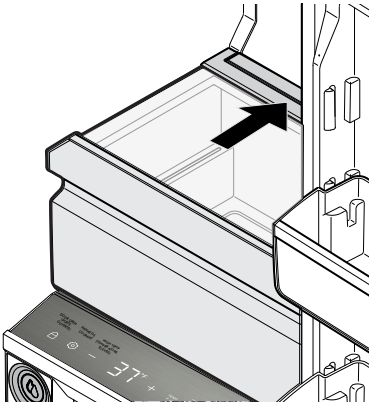

Nous vous recommandons d'ouvrir et de fermer le tiroir en saisissant le centre de la poignée du bac à légumes.

Pour retirer le bac à légumes :

1. Retirez tous les éléments du compartiment à légumes.
2. Nous vous recommandons d'utiliser les deux mains pour retirer et installer le bac à légumes des supports de glissière. Retirez le bac à légumes en le tirant jusqu'à ce qu'il soit complètement déployé. Soulevez l'avant de la poignée et retirez-la.
3. Manipulez le bac à légumes avec précaution pour éviter tout contact avec le revêtement de l'armoire pendant le retrait et l'installation.

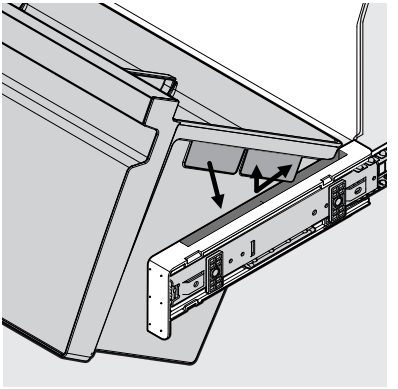

Tiroir inférieur avec séparateurs

Le tiroir inférieur avec séparateurs est idéal pour les aliments qui doivent être séparés. Le tiroir peut facilement être utilisé avec ou sans les séparateurs en retirant ou en ajoutant des grilles.

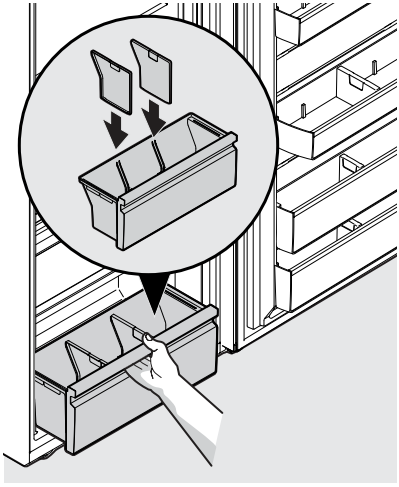

Nous vous recommandons d'ouvrir et de fermer le tiroir inférieur en saisissant le centre de la poignée.

Pour retirer le tiroir inférieur :

1. Retirez tous les éléments du tiroir inférieur.
2. Nous vous recommandons d'utiliser les deux mains pour retirer et installer le tiroir inférieur des supports de glissière. Retirez le tiroir en le tirant jusqu'à ce qu'il soit complètement déployé. Soulevez l'avant de la garniture de la poignée et retirez-la.
3. Manipulez le tiroir avec précaution pour éviter tout contact avec le revêtement de l'armoire pendant le retrait et l'installation.

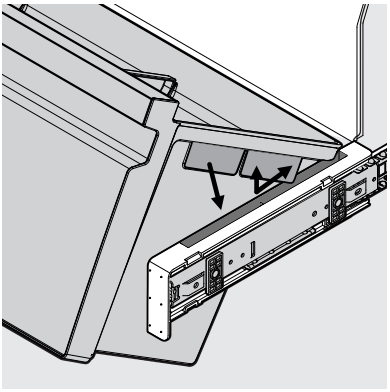

Bacs de porte réglables avec séparateurs

Les bacs de porte réglables sont spécialement conçus pour contenir de grands contenants ou des sacs de rangement. Chaque type de bac ne peut être utilisé que dans la zone indiquée ci-dessous afin que la porte puisse se fermer correctement. Votre appareil est doté de deux bacs de porte de 2 litres (A), d'un bac de porte d'un gallon (B) et de deux bacs de porte pour les grands articles (C).

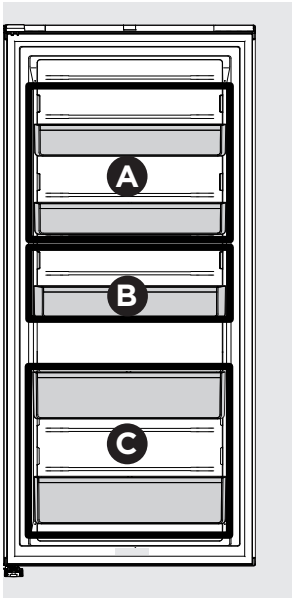

Pour retirer un bac de porte :

- Saisissez les extrémités du bac de porte.
- Soulevez le bac de porte jusqu'à ce qu'il dégage les pattes de verrouillage.
- Tirez le bac de la porte tout droit vers vous.

Pour installer un bac de porte :

- Assurez-vous que le dispositif de verrouillage du bac est aligné avec les pattes de montage sur la porte.
- Abaissez le bac de porte dans les pattes de montage jusqu'à ce qu'il se verrouille en place.

Les bacs peuvent être utilisés facilement avec ou sans séparateurs. Personnalisez votre unité pour qu'elle s'adapte à des articles de différentes tailles selon vos besoins, grâce aux séparateurs de bacs de porte.

Pour retirer, saisissez le séparateur et tirez-le vers le haut jusqu'à ce qu'il se désengage dans le bac de porte.

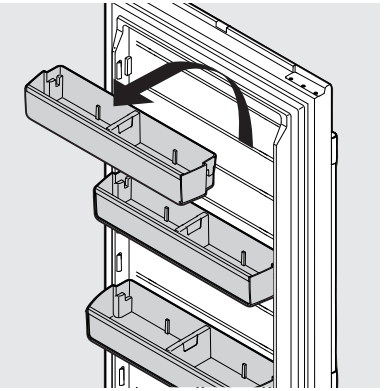

Pour installer, faites glisser le séparateur vers le bas dans les caractéristiques d'alignement de bac de porte correspondant jusqu'à ce qu'il soit entièrement placé.



- Installer l'appareil dans la partie la plus fraîche de la pièce, à l'abri de la lumière directe du soleil, et loin des conduits de chauffage ou des bouches de chaleur. Ne pas placer l'appareil à côté d'autres appareils produisant de la chaleur comme une cuisinière, un four ou un lave-vaisselle. Si cela n'est pas possible, une section d'armoires ou une couche supplémentaire d'isolation entre les deux appareils aidera le réfrigérateur à fonctionner plus efficacement.
- Mettez l'appareil à niveau de manière à ce que la porte se ferme hermétiquement.
- Reportez-vous à la section **COMMANDES ET RÉGLAGES** pour les réglages de température suggérés.
- Ne surchargez pas l'appareil et ne bloquez pas les évents d'aération d'où arrive l'air froid. En faisant cela, l'appareil doit fonctionner plus longtemps et utiliser plus d'énergie.
- Couvrez les aliments et essuyez les contenants avant de les placer dans l'appareil. Cela réduit l'accumulation d'humidité à l'intérieur de l'appareil.
- Organisez l'appareil de manière à réduire les ouvertures de porte. Retirer autant d'articles que nécessaire à la fois et fermer la porte dès que possible.

Filtre à eau et à glace PureAdvantage™ Ultra

Ayez de l'eau propre et vivifiante à portée de main, ainsi que de la glace avec le filtre à eau **PureAdvantage**. Utilisation d'un filtre à eau **PureAdvantage** :

- **Une eau propre, source de vie : les filtres à eau PureAdvantage** offrent une eau rafraîchissante et savoureuse avec une réduction des contaminants allant jusqu'à 99 %* pour vous et votre famille.
- **Protège votre famille**
  Soyez certains que votre **filtre à eau** PureAdvantage vous protège jusqu'à 6 mois. Les contrefaçons et les imitations endommagent votre réfrigérateur et mettent votre famille en danger. Les filtres Electrolux d'origine sont le choix le plus astucieux et le plus sûr.
- **Chaque goutte apporte sa contribution**
  Partenaire des efforts de durabilité, l'utilisation d'un filtre à eau **PureAdvantage** permet de réduire limiter l'utilisation du plastique utilisé pour produire et emballer l'eau embouteillée

Commande de votre filtre à eau de remplacement

Si vous n'avez pas utilisé votre réfrigérateur pendant un certain temps (lors d'un déménagement par exemple), changez le filtre avant de réinstaller le réfrigérateur. Pour commander vos filtres de remplacement, veuillez visiter notre boutique en ligne sur Electrolux.com, en appelant sans frais au 1-877-435-3287 ou en visitant le revendeur où vous avez acheté votre appareil. Nous vous recommandons de remplacer les filtres au moins une fois tous les 6 mois.

Voici les numéros de produits à demander lors de la commande :

Réfrigérateur à eau et à glace PureAdvantage™ PWF-1™ Filtre EPPWFU01

REMARQUE

Lors vous commandez des filtres de rechange, commandez le même type de filtre que celui qui est actuellement installé dans votre réfrigérateur.

*Trouvez la Performance Data Sheet (fiche de données de performance située) dans la section **Guides and Manuals** (Guides et manuels) pour votre filtre à eau spécifique sur Frigidaire.com.

En savoir plus sur votre filtre à eau avancé

LEAD FREE

UPC

C ®

Certifié par IAPMO R&T selon les normes NSF/ANSI 42, 53, 401, CSA B483.1 et NSF/ANSI/CAN 372 dans les systèmes PureAdvantage PWF-1 pour la réduction des allégations sur la fiche technique de performance*.

Ne pas utiliser avec de l'eau non potable sur le plan microbiologique ou de qualité inconnue sans désinfection adéquate avant ou après le système. Utilisez des systèmes certifiés pour la réduction des kystes, sur de l'eau désinfectée pouvant contenir des kystes filtrables.

Résultats des essais et de la certification :

- Capacité nominale : 125 gal/453 l pour le **PureAdvantage** et le filtre à glace et à eau
- Débit de service nominal – 0,50 gal/min
- Température de fonctionnement : Min. 33 °F/1 °C, max. 37 °C (100 °F)
- Pression nominale maximale – 7 kg/cm² (100 lb/po)²
- Pression de fonctionnement minimale recommandée : 2 kg/cm² (30 lb/po)²

Remplacement du filtre à eau

Le filtre à eau se trouve au milieu du côté gauche du compartiment du réfrigérateur. Typiquement, vous devriez changer le filtre à eau tous les six mois pour garantir la meilleure qualité de l'eau possible. L'affichage **Water Filter Status** (État du filtre à eau) sur l'écran de commande de l'appareil vous invite à remplacer le filtre après qu'une quantité standard d'eau (453 l/125 gal pour **PureAdvantage**) ait circulé dans le système.

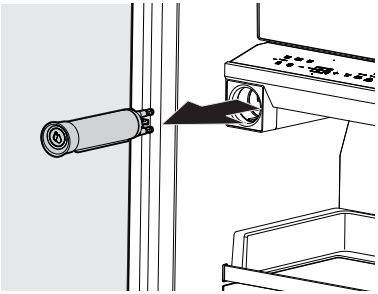

Il n'est pas néce ssaire de fermer l'alimentation en eau pour changer le filtre. Vous pourriez avoir à essuyer toute petite quantité d'eau libérée pendant le remplacement du filtre.

1. Retirez le filtre en appuyant fermement sur la cartouche du filtre à eau jusqu'à ce qu'elle se libère. Vous entendrez un clic.
2. Faites glisser l'ancienne cartouche du filtre à eau hors du boîtier et jetez-la.
3. Déballez la nouvelle cartouche filtrante. À l'aide du guide d'alignement, glissez-la doucement dans le boîtier du filtre jusqu'à ce qu'elle bute contre le connecteur à enclenchement situé à l'arrière du boîtier.
4. Poussez fermement jusqu'à ce que la cartouche s'enclenche en place (vous devriez entendre un déclic lorsque la cartouche s'enclenche dans le connecteur).
5. Appuyez un verre à boire contre le distributeur d'eau tout en vérifiant s'il y a des fuites au niveau du boîtier du filtre. Les jets et les crachotements qui se produisent lorsque le système purge l'air hors du système de distribution sont normaux.
6. Après avoir rempli un verre d'eau, continuez à purger le système pendant environ **4 minutes**.
7. Maintenez le bouton **WATER FILTER** (Filtre à eau) enfoncé sur l'écran de commande de l'appareil pendant 3 à 4 secondes. Lorsque l'affichage passe du rouge au blanc, l'état a été réinitialisé.



Remplacer



Reset (Réinitialiser)

Filtre à air PureAdvantage Ultra II™

Dotés d'une plus grande capacité à purifier l'air, les filtres à air Electrolux éliminent les odeurs piquantes et fonctionnent mieux que le bicarbonate de soude. **Filtre à air PureAdvantage Ultra II** :

- **Plus puissant que le bicarbonate de soude** Garde votre appareil frais jusqu'à 6 mois.
- **Capture et éloigne les odeurs** Absorbe les odeurs indésirables grâce à la technologie au carbone. .

Votre nouveau filtre à air **PureAdvantage Ultra II** se trouve dans le couvercle du filtre à air, situé dans la partie supérieure arrière centrale de l'armoire.

La commande de votre appareil est équipée d'un indicateur de **REPLACE AIR FILTER (**remplacement du filtre à air) pour vous rappeler de changer votre filtre tous les six mois afin d'assurer un filtrage optimal des odeurs de l'appareil. Vous avez un filtre à air **PureAdvantage Ultra II** dans votre ensemble de documentation. Pour commander vos filtres de rechange, veuillez visiter notre magasin en ligne à l'adresse Electrolux.com, composer le numéro sans frais 1 877 435-3287, ou vous rendre auprès du détaillant chez qui vous avez acheté l'appareil..

Voici les numéros de produits à demander lors de la commande :

Filtre à air PureAdvantage Ultra II™ ELPAULTRA2™

FILTRE DE RECHANGE

Remplacement du filtre à air

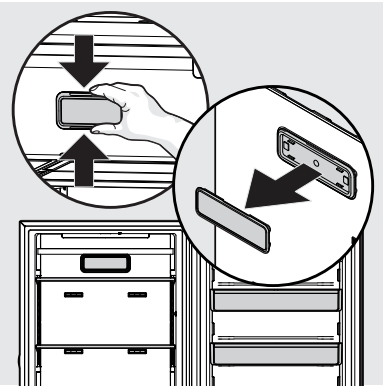

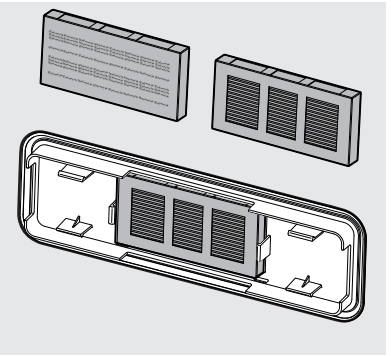

Le boîtier de votre filtre à air est situé dans la partie supérieure arrière centrale de l'armoire, derrière une plaque décorative amovible en acier inoxydable. Pour installer l'élément du filtre à air :

1. Saisissez le couvercle avec votre main et tirez jusqu'à ce qu'il se dégage du boîtier fixe du filtre à air. L'élément du filtre à air est monté à l'arrière du couvercle.
2. Si le filtre a déjà été installé, retirez l'ancien filtre et jetez-le.
3. Déballer le nouveau filtre et l'enclencher dans le couvercle du filtre. La face ouverte (charbon actif) du filtre doit être orientée vers l'extérieur du couvercle.
4. Replacez le couvercle du filtre à air sur le boîtier du filtre à air, en alignant le couvercle sur le boîtier et en le poussant fermement jusqu'à ce qu'il s'enclenche
5. Maintenez le bouton**REPLACE AIR FILTER** (Remplacer le filtre à air) enfoncé sur l'écran de commande de l'appareil pendant 3 à 4 secondes. Lorsque l'affichage passe du rouge au blanc, l'état a été réinitialisé.

PureAdvantage Produce Keeper™

Conservez les fruits et les légumes frais plus longtemps avec **PureAdvantage Produce Keeper**. Notre système absorbe l'éthylène gazeux, ce gaz d'origine naturelle qui fait mûrir les produits plus rapidement. Réduisez le gaspillage alimentaire, économisez de l'argent et profitez de fruits et légumes frais en prolongeant leur durée de conservation.

Vous avez un **PureAdvantage Produce Keeper** dans votre ensemble de documentation. Pour commander vos filtres de rechange, veuillez visiter notre magasin en ligne à l'adresse Electrolux.com, composer le numéro sans frais 1 877 435-3287, ou vous rendre auprès du détaillant chez qui vous avez acheté l'appareil.

Voici les numéros de produits à demander lors de la commande

PureAdvantage Produce Keeper™ ELPAPKRF™.

Installation du PureAdvantage Produce Keeper :

Votre support d'absorbeur d'éthylène est fixé à la paroi arrière du tiroir supérieur du bac à légumes. Retirez-le pour installer le **PureAdvantage Produce Keeper**.

1. Déployez complètement le bac à légumes pour un accès facile. Saisissez le couvercle avec votre main et tirez jusqu'à ce qu'il se dégage du bac à légumes.
2. Retirez l'emballage extérieur en plastique. Insérez le sachet non ouvert dans le support du bac à légumes.
3. Remettez le couvercle du Produce Keeper en l'alignant et en le poussant fermement jusqu'à ce qu'il se mette en place.
4. Pour un résultat optimal, remplacez la recharge tous les six mois en même temps que votre filtre à air.



Remplacer



Reset (Réinitialiser)

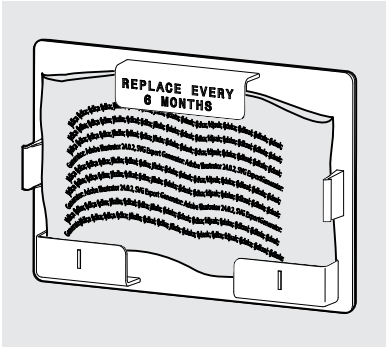

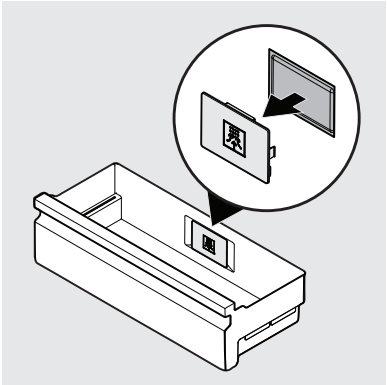

MISE EN GARDE

NE PAS OUVRIR. Le contenu peut irriter les yeux ou la peau. Tenez hors de la portée des enfants.
PREMIERS SOINS D'URGENCE : Contient du permanganate de potassium. En cas de contact avec les yeux ou la peau, rincez immédiatement à l'eau.
NE PAS MANGER : En cas d'ingestion, consulter immédiatement un médecin.

Protégez votre investissement

Gardez votre appareil propre permet de préserver l'apparence et d'éviter l'accumulation d'odeurs. Essuyez immédiatement tout déversement et nettoyez l'appareil au moins deux fois par an. Lors du nettoyage, prenez les précautions suivantes :

- N'utilisez jamais de CHLORURE ou de nettoyants avec de l'eau de Javel pour nettoyer l'acier inoxydable.
- Ne lavez pas les pièces amovibles dans un lave-vaisselle.
- Débranchez toujours le cordon d'alimentation électrique de la prise murale avant de nettoyer.
- Retirez les étiquettes adhésives à la main. Ne pas utiliser de lames de rasoir ou d'autres instruments tranchants qui peuvent rayer la surface de l'appareil.
- Ne retirez pas la plaque du numéro de série.

N'utilisez pas de nettoyants abrasifs comme des vaporisateurs pour vitres, des nettoyants à récurer, des brosses, des liquides inflammables, des cires nettoyantes, des détergents concentrés, de l'eau de javel ou des nettoyants contenant des produits pétroliers sur les pièces en plastique, les portes intérieures, les joints ou les revêtements de l'appareil. N'utilisez pas de serviettes en papier, de tampons à récurer en métal ou d'autres matériaux de nettoyage abrasifs ou solutions alcalines fortes.

MISE EN GARDE

- Tirez l'appareil tout droit pour le déplacer. Le déplacement latéral de l'appareil peut endommager le revêtement de sol.
- Les objets humides adhèrent aux surfaces métalliques froides. Ne pas toucher les surfaces réfrigérées avec des mains mouillées ou humides.

Conseils pour les vacances et le déménagement

Vacances courtes : Laissez l'appareil fonctionner pendant des vacances de moins de trois semaines.

Longues vacances : Si l'appareil ne sera pas utilisé pendant plusieurs mois :

- Retirez tous les aliments et débranchez le cordon d'alimentation.
- Nettoyez et séchez soigneusement l'intérieur.
- Laissez la porte légèrement ouverte, en la bloquant au besoin, pour éviter les odeurs et la formation de moisissure.

Déménagement : Lorsque vous déplacez l'appareil, suivez les directives suivantes pour éviter tout dommage :

- Débranchez la prise du cordon d'alimentation de la prise murale.
- Fixez tous les articles non fixés, comme les tiroirs et les clayettes, en les fixant solidement avec du ruban adhésif pour éviter tout dommage.
- Dans le véhicule en mouvement, fixez l'appareil en position verticale pour éviter tout mouvement. Protégez également l'extérieur de l'appareil avec une couverture ou un article similaire.

REMARQUE

N'utilisez pas de lames de rasoir ou d'autres instruments tranchants qui peuvent rayer la surface de l'appareil lorsque vous retirez les étiquettes adhésives. Vous pouvez enlever les restes de colle du ruban adhésif ou des étiquettes à l'aide d'un mélange d'eau tiède et de détergent doux. Vous pouvez aussi toucher les résidus de colle avec le côté collant du ruban adhésif que vous avez déjà enlevé. Ne pas retirer la plaque de série.

Conseils pour l'entretien et le nettoyage		
Pièce	**Que dois-je utiliser ?**	**Conseils et précautions**
Revêtements intérieurs et des portes	• Savon et eau • Bicarbonate de soude et eau	Utiliser 2 cuillères à soupe de bicarbonate de soude dans 1 litre d'eau tiède. Assurez-vous d'essorer l'excédent d'eau avec une éponge ou un chiffon avant de nettoyer les commandes, l'ampoule ou toute pièce électrique.
Joints d'étanchéité de porte	• Savon et eau	Essuyez les joints d'étanchéité avec un chiffon doux et propre.
Tiroirs et bacs	• Savon et eau	Utilisez un chiffon doux pour nettoyer les glissières et les rails du tiroir. Ne lavez pas les éléments amovibles (bacs, tiroirs, etc.) dans le lave-vaisselle.
Clayettes en verre	• Savon et eau • Nettoyant pour vitres • Pulvérisateurs liquides doux	Laissez le verre se réchauffer à la température ambiante avant d'immerger dans de l'eau tiède.
Extérieur et poignées	• Savon et eau • Nettoyant pour vitres non abrasif	N'utilisez pas de nettoyants ménagers commerciaux, de l'ammoniaque ou de l'alcool pour nettoyer les poignées. Utilisez un chiffon doux pour nettoyer les poignées lisses. N'utilisez pas un chiffon sec pour nettoyer les portes lisses.
Extérieur et poignées (modèles en acier inoxydable uniquement)	• Savon et eau • Ammoniac • Nettoyants pour acier inoxydable	N'utilisez jamais de CHLORE pour nettoyer l'acier inoxydable. Nettoyer le devant et les poignées en acier inoxydable avec de l'eau savonneuse non abrasive et un chiffon. Rincez avec de l'eau propre et un chiffon doux. Essuyez les taches tenaces avec un essuie-tout imbibé d'ammoniaque, puis rincez. Utiliser un nettoyant pour acier inoxydable non abrasif. Ces nettoyants peuvent être achetés dans la plupart des magasins de bricolage ou des grands magasins. Toujours suivre les instructions du fabricant. **REMARQUE :** Nettoyez, essuyez et séchez toujours dans le sens du grain, pour éviter les rayures transversales. Lavez le reste de l'unité avec de l'eau tiède et un détergent liquide doux. Bien rincer et essuyer avec un chiffon doux et propre.

34 DÉPANNAGE

Laissez-nous vous aider à résoudre votre problème! Cette section vous aidera à résoudre les problèmes les plus courants. Visitez notre site Web, clavardez avec un agent ou appelez-nous si vous avez besoin d'aide. Nous pourrions vous aider à éviter une intervention de service. Si vous avez besoin d'une intervention, nous pouvons commencer!

1 877 4ELECTROLUX (1 877 435-3287)
Electrolux.com

PROBLÈME	CAUSE	SOLUTION
FONCTIONNEMENT DE L'APPAREIL		
L'appareil ne fonctionne pas.	• L'appareil est branché à un disjoncteur différentiel de fuite à la terre (DDFT) déclenché. • L'appareil peut ne pas être branché ou la prise peut être desserrée. • Un fusible de la maison est grillé ou un disjoncteur est déclenché. • Panne de courant.	• L'appareil doit être branché dans un circuit dédié avec une prise standard. Communiquez avec un électricien certifié pour vérifier. • Vérifiez que la fiche est bien enfoncée dans la prise. • Vérifiez/remplacez le fusible par un fusible de 15 ampères. Réinitialiser le disjoncteur. • Vérifier les lumières de la maison. Appelez la compagnie d'électricité locale.
La température de l'appareil est plus élevée que d'habitude.	• Le réglage de la température de l'appareil est trop élevé. • Les articles bloquent le système de circulation d'air à plusieurs ports, ce qui peut affecter les performances de refroidissement.	• Réglez la commande à un réglage plus froid jusqu'à ce que la température de l'appareil soit satisfaisante. Comptez 24 heures pour que la température se stabilise. • Assurez-vous que les articles ne sont pas placés directement devant les orifices d'évacuation de l'air froid.
L'appareil est bruyant ou vibre.	• L'unité n'est pas à niveau. • Le plancher est faible.	• Ajustez les pieds de nivellement. Reportez-vous à la partie **Mise à niveau dans la** section **INSTALLATION.**

PROBLÈME	CAUSE	SOLUTION
L'appareil fonctionne trop ou trop longtemps.	• La température ambiante ou extérieure est chaude.	• Il est normal que l'appareil fonctionne plus longtemps dans ces conditions.
	• L'appareil a récemment été débranché pendant un certain temps.	• Il faut 24 heures pour que l'appareil refroidisse complètement.
	• De grandes quantités d'aliments tièdes ou chauds ont été entreposées récemment.	• Les aliments chauds feront en sorte que l'appareil fonctionnera davantage jusqu'à ce que la température désirée soit atteinte.
	• La porte est ouverte trop souvent ou trop longtemps.	• L'air chaud qui entre dans l'appareil le fait fonctionner davantage. Ouvrez la porte moins souvent.
	• La porte peut être légèrement ouverte.	• Consultez la partie **PROBLÈMES DE PORTE** dans la section **DÉPANNAGE**.
	• Le contrôle de la température est réglé trop bas.	• Tournez le bouton de contrôle de température à un réglage de température plus chaude. Attendez plusieurs heures, afin de permettre aux températures de se stabiliser.
	• Les joints d'étanchéité sont sales, usés, fissurés ou mal ajustés.	• Nettoyer ou changer le joint d'étanchéité. (Consultez la partie **Conseils d'entretien et de nettoyage** dans la section **ENTRETIEN ET NETTOYAGE**). Les joints usés, fissurés ou mal ajustés doivent être remplacés.
TÉMPÉRATURES DE L'APPAREIL		
La température intérieure de l'appareil est trop froide.	• Le contrôle de la température est réglé trop bas.	• Réglez la commande à un réglage plus chaud. Attendez plusieurs heures, afin de permettre aux températures de se stabiliser.
TEMPÉRATURES DE L'APPAREIL (suite)		
La température à l'intérieur de l'appareil est trop élevée.	• Le contrôle de la température est trop chaud.	• Tournez le bouton de contrôle de température à un réglage plus froid. Attendez plusieurs heures, afin de permettre aux températures de se stabiliser.
	• La porte est ouverte trop souvent ou trop longtemps.	• L'air chaud entre dans l'appareil chaque fois que la porte est ouverte. Ouvrez la porte moins souvent.
	• La porte n'est peut-être pas correctement installée.	• Recherchez des aliments sur les clayettes ou dans les bacs de porte qui empêchent la porte de se fermer complètement.
	• Une grande quantité d'aliments tièdes ou chauds a été entreposée récemment.	• Attendez que l'appareil ait eu le temps d'atteindre la température sélectionnée.
	• L'appareil a récemment été débranché pendant un certain temps.	• Il faut 24 heures pour que l'appareil refroidisse complètement.
🔒 **est affiché sur la commande.**	• La commande a été verrouillée.	• Appuyez sur 🔒 pendant trois secondes pour déverrouiller.
Sb est affiché sur la commande.	• La commande est en mode Sabbat.	• Appuyez sur **—** et **TEMP F/C** pendant cinq secondes.

DÉPANNAGE

PROBLÈME	CAUSE	SOLUTION
DÉMO est affiché sur la commande	• La commande est en mode **DEMO**, le refroidissement a cessé de fonctionner	• Pour quitter le mode démo, appuyez simultanément et maintenez — et **FILTRE À EAU** pendant 10 secondes
SON ET BRUIT		
Niveaux sonores plus forts lorsque l'appareil est allumé.	• Les appareils modernes ont une capacité de stockage accrue et des températures plus stables. Ils nécessitent des compresseurs robustes.	• C'est normal. Lorsque le niveau de bruit environnant est faible, vous pourriez entendre le compresseur fonctionner pendant qu'il refroidit l'intérieur.
Bruit de claquement ou de craquement lorsque le compresseur s'allume. Bruit de bulles ou de gargouillis.	• Les pièces métalliques subissent une dilatation et une contraction, comme dans les tuyaux d'eau chaude. • Le réfrigérant (utilisé pour refroidir l'appareil) circule dans le système.	• C'est normal. Le son s'éteindra ou disparaîtra lorsque l'appareil continue de fonctionner. • C'est normal.
Bruit de vibration ou de cliquetis.	• L'appareil n'est pas de niveau. Il balance sur le sol lorsqu'il est légèrement déplacé. • Le plancher est inégal ou faible. • L'appareil touche le mur.	• Mettez l'appareil à niveau. Reportez-vous à la partie Mise à niveau dans la section **INSTALLATION.** • Assurez-vous que le plancher peut supporter adéquatement l'appareil. Mettez l'appareil de niveau en plaçant des cales en bois ou en métal sous une partie de l'appareil. • Remettez l'appareil à niveau ou déplacez-le légèrement. Reportez-vous à la **PARTIE** Mise à niveau dans la section **INSTALLATION.**
EAU/HUMIDITÉ/GIVRE À L'INTÉRIEUR DE L'APPAREIL		
De l'humidité se forme sur les parois intérieures de l'appareil.	• Le temps est chaud et humide, ce qui augmente le taux interne d'accumulation de givre. • La porte est légèrement ouverte. • La porte reste ouverte trop longtemps.	• C'est normal. • Recherchez des aliments sur les clayettes ou dans les bacs de porte qui empêchent la porte de se fermer complètement. • Ouvrez la porte moins souvent.

PROBLÈME	CAUSE	SOLUTION
ODEURS DANS L'APPAREIL		
Odeurs dans l'appareil.	• L'intérieur doit être nettoyé. • Les aliments dégageant de fortes odeurs sont dans l'appareil. • Le filtre à air doit être remplacé.	• Nettoyez l'intérieur avec une éponge, de l'eau tiède et du bicarbonate de soude. Remplacer le filtre à air • Couvrez bien les aliments. • Reportez-vous à la partie **Filtre à air PureAdvantage Ultra II** dans la section **REMPLACEMENT DU FILTRE**.
PROBLÈMES DE PORTE		
La porte ne se ferme pas.	• L'appareil n'est pas de niveau. Il balance sur le sol lorsqu'il est légèrement déplacé. • Le plancher est inégal ou faible.	• Cette situation peut déséquilibrer l'armoire et désaligner la porte. Reportez-vous à la partie Mise à niveau dans la section **INSTALLATION.** • Assurez-vous que le plancher peut supporter adéquatement l'appareil Mettez l'appareil de niveau en plaçant des cales en bois ou en métal sous une partie de l'appareil. • Recherchez des aliments sur les clayettes ou dans les bacs de porte qui empêchent la porte de se fermer complètement.
PROBLÈMES D'ÉCLAIRAGE		
La lampe de l'armoire ne fonctionne pas.	• Le voyant à DEL a brûlé.	• Appelez un technicien d'entretien Electrolux.

38 GARANTIE LIMITÉE

Informations concernant la garantie sur les gros électroménagers

Pendant un an à compter de votre date de livraison, Electrolux réparera ou remplacera toute pièce de cet appareil qui s'avère défectueuse pour ce qui est du matériel ou de la fabrication lorsque cet appareil est installé, utilisé et entretenu conformément aux instructions fournies.De plus, le revêtement de la caisse et le système scellé de réfrigération (compresseur, condenseur, évaporateur, déshydrateur ou conduites) de votre appareil sont couverts par une garantie limitée de deux à cinq ans. Durant la 2e jusqu'à la 5e année à partir de la date d'achat d'origine, Electrolux réparera ou remplacera toute pièce du revêtement de la caisse ou du système scellé de réfrigération si cette dernière présente un défaut de fabrication ou un vice de matériau, à la condition que l'appareil soit installé, utilisé et entretenu selon les instructions fournies.

Exclusions

Cette garantie ne couvre pas ce qui suit :

1. Les produits dont le numéro de série original a été enlevé, modifié ou n'est pas facilement lisible.
2. Les produits qui ont été transférés de leur propriétaire initial à une autre personne ou qui ne sont plus aux États-Unis ou au Canada.
3. La rouille à l'intérieur ou à l'extérieur de l'appareil.
4. Les produits vendus « tels quels » ne sont pas couverts par cette garantie.
5. Les aliments perdus suite à une défaillance du réfrigérateur ou du congélateur.
6. Les produits utilisés dans un établissement commercial.
7. Les appels de service qui ne concernent pas un mauvais fonctionnement, un défaut de fabrication ou un vice de matériau, ou pour les appareils qui ne font pas l'objet d'un usage domestique ou qui ne sont pas utilisés conformément aux instructions fournies.
8. Les appels de service visant à vérifier et corriger l'installation de votre appareil ou à obtenir des instructions concernant son utilisation.
9. Les frais encourus pour accéder à des parties de l'appareil pour une réparation, par exemple, le retrait des garnitures, des armoires, des clayettes, etc., qui ne faisaient pas partie de l'appareil lorsqu'il a quitté l'usine.
10. Les appels de service concernant la réparation ou le remplacement des ampoules, des filtres à air, des filtres à eau, d'autres matériaux jetables ou des boutons, des poignées ou d'autres pièces esthétiques.
11. Les coûts de cueillette et de livraison ; votre appareil est conçu de façon à être réparé à votre domicile.
12. Les frais supplémentaires comprenant, mais ne s'y limitant pas, les appels de service en dehors des heures normales de bureau, en fin de semaine ou un jour férié, les droits de péage, les frais de convoyage ou les frais de déplacement pour les appels de service dans des endroits isolés, notamment l'état de l'Alaska.
13. Les dommages causés au fini de l'appareil ou à la maison au cours du transport ou de l'installation, y compris, sans s'y limiter, les planchers, les armoires, les murs, etc.
14. Les dommages causés par : des réparations faites par des techniciens non autorisés ; l'utilisation de pièces autres que les pièces Electrolux d'origine ou des pièces qui n'ont pas été obtenues par l'entremise d'un réparateur autorisé ; ou des causes externes comme l'usage abusif, le mauvais usage, l'emploi d'une alimentation électrique inadéquate, les accidents, les incendies ou les catastrophes naturelles.

EXONÉRATION CONCERNANT LES GARANTIES IMPLICITES ; LIMITATIONS DES RECOURS

L'UNIQUE RECOURS DU CLIENT EN VERTU DE CETTE GARANTIE LIMITÉE EST LA RÉPARATION OU LE REMPLACEMENT DU PRODUIT, TEL QUE DÉCRIT PRÉCÉDEMMENT. LES RÉCLAMATIONS BASÉES SUR DES GARANTIES IMPLICITES, Y COMPRIS LES GARANTIES IMPLICITES DE QUALITÉ MARCHANDE OU D'ADÉQUATION À UN USAGE PARTICULIER, SONT LIMITÉES À UN AN OU À LA PÉRIODE LA PLUS COURTE PERMISE PAR LA LOI, QUI NE DOIT PAS ÊTRE INFÉRIEURE À UN AN. ELECTROLUX NE POURRA ÊTRE TENU RESPONSABLE DES DOMMAGES ACCESSOIRES OU INDIRECTS NI DES DOMMAGES MATÉRIELS ET DES DÉPENSES IMPRÉVUES RÉSULTANT D'UNE VIOLATION DE CETTE GARANTIE ÉCRITE OU DE TOUTE AUTRE GARANTIE IMPLICITE. CERTAINS ÉTATS ET CERTAINES PROVINCES NE PERMETTENT AUCUNE RESTRICTION OU EXEMPTION SUR LES DOMMAGES ACCESSOIRES OU INDIRECTS NI RESTRICTION SUR LES GARANTIES IMPLICITES. DANS CE CAS, CES LIMITATIONS OU EXCLUSIONS POURRAIENT NE PAS S'APPLIQUER À VOUS. CETTE GARANTIE ÉCRITE VOUS DONNE DES DROITS LÉGAUX PRÉCIS. IL SE PEUT QUE VOUS AYEZ D'AUTRES DROITS, QUI PEUVENT VARIER D'UN ÉTAT OU D'UNE PROVINCE À L'AUTRE.

Si vous devez faire appel au service après-vente

Conservez votre reçu, votre bon de livraison ou toute autre preuve valide de paiement pour établir la période de la garantie, au cas où vous auriez besoin de faire appel au service après-vente. Si une réparation est effectuée, il est recommandé d'obtenir et de conserver tous les reçus. Le service après-vente en vertu de cette garantie doit être obtenu en communiquant avec Electrolux aux adresses ou numéros de téléphone ci-dessous.

Cette garantie n'est valide qu'aux États-Unis, à Puerto Rico et au Canada. Aux États-Unis et à Puerto Rico, votre appareil est garanti par Electrolux Major Appliances North America, une division d'Electrolux Home Products, Inc. Au Canada, votre appareil est garanti par Electrolux Canada Corp. Electrolux n'autorise personne à modifier les obligations contenues dans cette garantie ni à y ajouter quelque élément que ce soit. Les obligations de cette garantie concernant la réparation et les pièces doivent être remplies par Electrolux ou par une compagnie de réparation autorisée. Les caractéristiques ou spécifications des produits décrites ou illustrées peuvent être modifiées sans préavis.

USA
1-877-435-3287
Electrolux Major Appliances North America
10200 David Taylor Drive
Charlotte, NC 28262

Canada
1-800-265-8352
Electrolux Canada Corp.
5855 Terry Fox Way
Mississauga, Ontario,
Canada L5V 3E4

CE

A16366205 (mai 2024)

electrolux.com