PRODUCT & CUTOUT DIMENSIONS
DIMENSIONS DU PRODUIT ET DES DÉCOUPES

Model/Modèle: FFSIN0936-36BLK | FFSIN0936-36WHT

FORNO
Alta Qualita

PRODUCT DIMENSIONS - DIMENSIONS DU PRODUIT

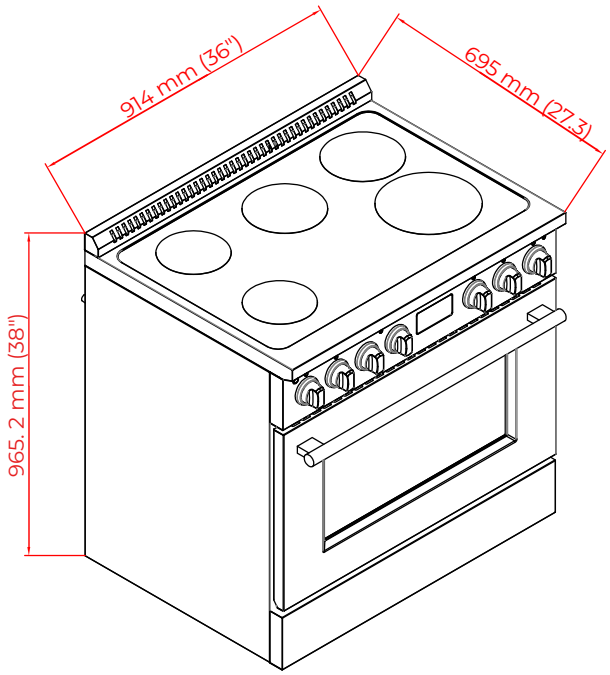

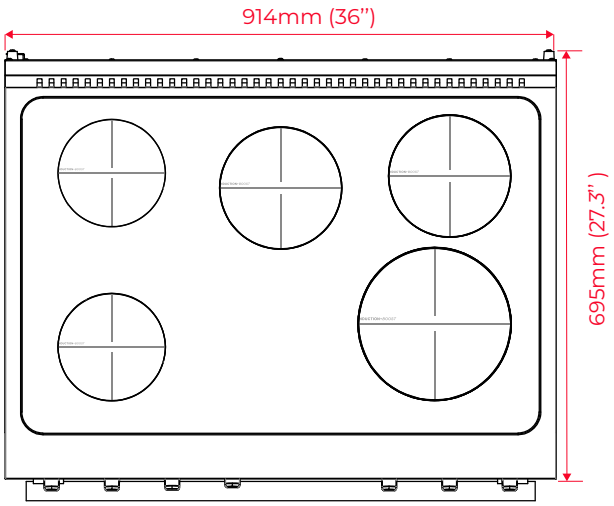

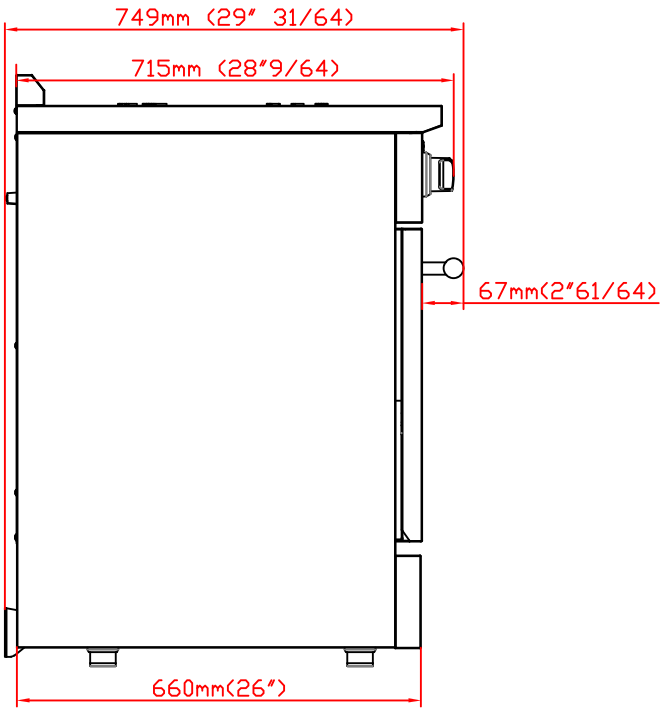

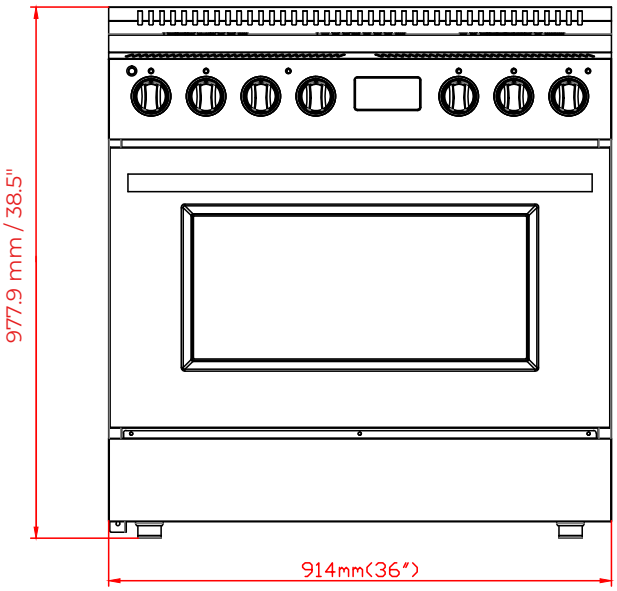

CUTOUT DIMENSIONS - DIMENSIONS DES DÉCOUPES

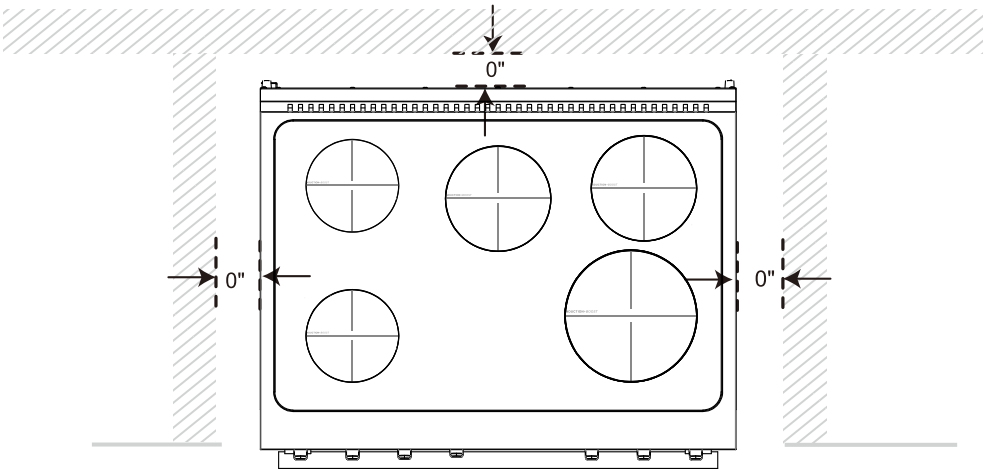

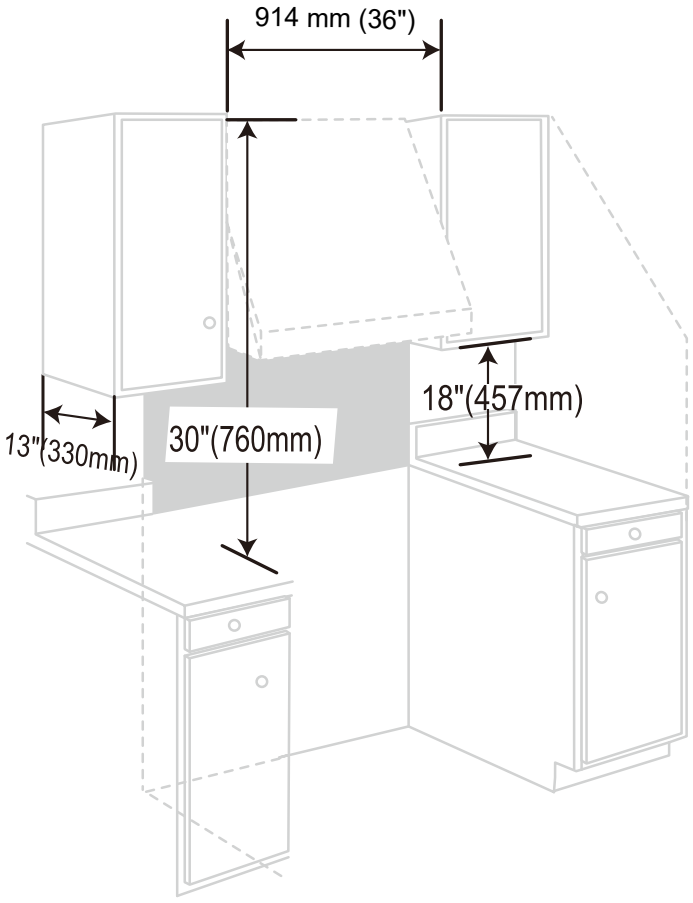

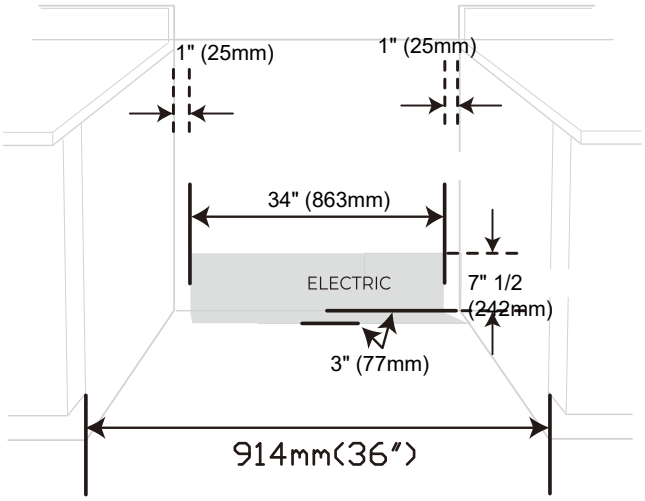

UTILITY LOCATIONS